ITALIANO

ATTENZIONE!

Leggete attentamente le istruzioni riportate nel presente manuale. Questo manuale è parte integrante del prodotto e deve essere conservato in un luogo sicuro per future consultazioni.
COMPETENZE MECCANICHE - La maggior parte delle operazioni di manutenzione e riparazione della bicicletta richiedono competenze specifiche, esperienza e attrezzatura adeguata. La semplice attitudine alla meccanica potrebbe non essere sufficiente per operare correttamente sulla vostra bicicletta. Se avete dubbi sulla vostra capacità di effettuare tali operazioni, rivolgetevi a personale specializzato.
"UN INCIDENTE" - Vi preghiamo di notare che nel presente manuale si fa riferimento al fatto che potrebbe verificarsi "un incidente". Qualunque incidente può provocare danni alla bicicletta, ai suoi componenti e, soprattutto, potrebbe essere causa di gravi ferite o persino di morte per voi o per un passante.
USO DESIGNATO - Questo prodotto Campagnolo® è stato progettato e fabbricato per essere usato esclusivamente su biciclette del tipo "da corsa" utilizzate solo su strade con asfalto liscio o in pista. Qualsiasi altro uso di questo prodotto, come fuori strada o sentieri **è proibito.**
CICLO VITALE - USURA - NECESSITA' DI ISPEZIONE -Il ciclo vitale dei componenti Campagnolo®, dipende da molti fattori, quali ad esempio il peso dell'utilizzatore e le condizioni di utilizzo. Urti, colpi, cadute e più in generale un uso improprio, possono compromettere l'integrità strutturale dei componenti, riducendone enormemente il ciclo vitale; alcuni componenti sono inoltre soggetti ad usurarsi nel tempo. Vi preghiamo di far ispezionare regolarmente la bicicletta da un meccanico qualificato, per controllare se vi siano cricche, deformazioni, indicazioni di fatica o usura (per evidenziare cricche su particolari si raccomanda l'utilizzo di liquidi penetranti o altri rivelatori di microfratture).
Se l'ispezione evidenziasse qualsiasi deformazione, cricca, segni di impatto o di fatica, non importa quanto piccoli, rimpiazzate immediatamente il componente; anche i componenti eccessivamente usurati devono essere immediatamente sostituiti. La frequenza delle ispezioni dipende da molti fattori; contattate un rappresentante della Campagnolo S.r.l. per scegliere l'intervallo più adatto a voi.
Se pesate più di 82 kg/180 lbs, dovete prestare particolare attenzione e fare ispezionare la vostra bicicletta con una maggiore frequenza (rispetto a chi pesa meno di 82 kg/180 lbs) per controllare se vi siano cricche, deformazioni, indicazioni di fatica o usura. Verificate con il vostro meccanico che i componenti Campagnolo' che avete scelto siano adatti all'uso che ne farete e stabilite con lui la frequenza delle ispezioni.
I componenti dei gruppi di trasmissione Campagnolo® della Piattaforma Super Record 13 / Record 13 e tutti gli altri prodotti Campagnolo®, sono progettati come un unico sistema integrato. Per non compromettere la SICUREZZA, le PRESTAZIONI, la LONGEVITA', la FUNZIONALITA' e la GARANZIA, utilizzate esclusivamente le parti e i componenti forniti o specificati dalla Campagnolo, senza interfacciarli o sostituirli con prodotti, parti o componenti fabbricati da altre aziende.

L'utilizzatore di questo prodotto Campagnolo' riconosce espressamente che l'uso della bicicletta può comportare dei rischi che includono la rottura di un componente della bicicletta come pure altri rischi, dando luogo a incidenti, lesioni fisiche o morte. Acquistando e utilizzando questo prodotto Campagnolo', l'utilizzatore accetta espressamente, volontariamente e coscientemente e/o assume tali rischi e accetta di non imputare alla Campagnolo la colpa di qualsiasi danno che ne potrebbe derivare.
Nota: Utensili forniti da altri produttori per componenti simili ai componenti Campagnolo' potrebbero non essere compatibili con i componenti Campagnolo'. Similmente, utensili forniti dalla Campagnolo potrebbero non essere compatibili con i componenti di altri produttori.
Verificate sempre col vostro meccanico o col fabbricante dell'utensile la compatibilità, prima di usare gli utensili di un fabbricante sui componenti di un altro fabbricante.

1 - CONSIGLI PER LA SICUREZZA

· Vi informiamo che nel caso in cui non siano eseguite correttamente le procedure di manutenzione e riparazione previste nel presente manuale, o non siano rispettate le istruzioni contenute nel presente manuale, potrebbe verificarsi un incidente.
· Non apportate mai alcuna modifica ai componenti di un qualsiasi prodotto Campagnolo®.
· Eventuali parti piegate o danneggiate in seguito a urti o incidenti devono essere sostituite con ricambi originali Campagnolo®.
· Indossate abiti aderenti e che vi rendano facilmente visibili (colori fluorescenti o altri colori vivaci/ in alternativa colori chiari).
· Evitate il ciclismo notturno poiché è più difficile essere visti dagli altri e distinguere gli ostacoli sulla strada. Se utilizzate la bicicletta di notte, equipaggiatela con luci e catarifrangenti adeguati.
· Non usate mai una bicicletta o un componente che non vi è perfettamente familiare, o di cui non sapete come è stato utilizzato e quali interventi di manutenzione ha visto. I componenti "di seconda mano" possono essere stati usati in modo errato o essere rovinati, perciò potrebbero cedere inaspettatamente provocando un incidente.
· In caso di utilizzo della bicicletta sul bagnato, ricordate che la potenza dei freni e l'aderenza dei pneumatici sul terreno diminuiscono notevolmente, rendendo più difficile il controllo del mezzo. Prestate, quindi, maggiore attenzione durante la guida sul bagnato per evitare possibili incidenti.
· Indossate sempre il casco protettivo, allacciatelo correttamente e verificate che esso sia omologato ANSI o SNELL.

2 - PRIMA DI USARE LA BICICLETTA

NON USATE LA VOSTRA BICICLETTA SE NON SUPERA QUESTO TEST – CORREGGETE EVENTUALI SITUAZIONI ANOMALE PRIMA DI USARE LA BICICLETTA.
· Assicuratevi che tutti i componenti della bicicletta, compresi – ma non soltanto – freni, pedali, impugnature, manubrio, telaio e gruppo sellino, siano in perfette condizioni e presti all'uso.
· Assicuratevi che nessuno dei componenti della bicicletta sia piegato, danneggiato o fuori asse.
· Verificate e assicuratevi che tutti i bloccaggi di sgancio rapido, i dadi e le viti siano regolati correttamente. Fate rimbalzare la bicicletta sul terreno per verificare la presenza di parti allentate.
· Assicuratevi che le ruote siano perfettamente centrate. Fate girare la ruota per verificare che non ondeggi su e giù o da un lato, e che girando non tocchi la forcella, i pattini dei freni o che il disco non tocchi le pastiglie delle pinze dei freni.
· Verificate che i catarifrangenti siano montati saldamente e siano puliti.
· Assicuratevi che l'impianto frenante, i pattini freno e le pastiglie delle pinze dei freni siano in buono stato.
· Verificate il corretto funzionamento dei freni prima di iniziare la corsa.
· Imparate e rispettate le norme ciclistiche locali e tutti i segnali stradali durante la corsa.

3 - MONTAGGIO

· I pignoni sono preassemblati e fasati sul supporto in resina (A - Fig. 1). La ghiera G (Fig. 1) è dotata di una rondella preassemblata (H); assicuratevi che sia posizionata come in fig 2.
· Togliete la ghiera (G - Fig.1).
· Inserite il supporto sul fianco del corpetto ruota libera N3W senza adattatore, allineate i profili scanalati, spingete i pignoni sul corpetto ruota libera ed estraete il supporto (A) dal mozzo (Fig. 1).
· Nel caso di montaggio senza il supporto in resina, inserite i pignoni, sciolti o preassiemati, e i distanziali sul corpo porta pignoni del mozzo, facendo coincidere il profilo di entrambe le scanalature (Fig. 3). Il profilo del corpo ruota libera con due scanalature asimmetriche (Fig. 3) rende la fasatura dei pignoni automatica in quanto c'è solo una possibilità di montaggio.

IMPORTANTE!
***Per le versioni 10-33 e 11-36 Ultra, con i pignoni preassemblati in titanio, è necessario utilizzare due distanziali F al posto di un unico distanziale L.**

· Fate attenzione a rispettare l'esatto ordine di montaggio dei distanziali (Fig. 4).
· Utilizzando una chiave dinamometrica (D - Fig. 5) assieme all'utensile Campagnolo® UT-BB080 (B - Fig. 5), serrate la ghiera (G - Fig. 5), fornita in dotazione con il pacco pignoni Campagnolo®, sul corpo ruota libera a **40 Nm (354 in.lbs).**

Note
· Utilizzate esclusivamente pignoni e distanziali Campagnolo' 13 Speed.
· Rispettate scrupolosamente le tabelle delle composizioni standard (Fig. 4).
Verificate sempre di possedere il pignone adatto prima di procedere con il montaggio.

4 - SMONTAGGIO

· Smontate la ghiera (G - Fig. 6) utilizzando l'utensile Campagnolo® UT-BB080 (B - Fig. 6) con una chiave esagonale (E - Fig. 6) da 24 mm e la chiave con catena (X - Fig. 6) compatibile con catene 12/13 velocità.

5 - MANUTENZIONE

· La durata dei componenti è variabile in funzione delle condizioni di utilizzo, della frequenza e della qualità della manutenzione. Per una buona manutenzione dei componenti è necessario quindi ripetere frequentemente l'operazione di pulizia e lubrificazione soprattutto in condizioni severe di utilizzo (ad es. dopo ogni lavaggio della bicicletta, dopo ogni uscita sul bagnato, su strade polverose o fangose, ecc.).
· Lo sporco danneggia gravemente la bicicletta e i suoi componenti. Lavate, pulite e asciugate accuratamente la vostra bici dopo averla usata.
· Non lavate mai la vostra bicicletta con acqua a pressione. L'acqua a pressione, perfino quella che esce dall'ugello di una canna da giardino, può oltrepassare le guarnizioni ed entrare all'interno dei vostri componenti Campagnolo', danneggiandoli irreparabilmente. Lavate la vostra bicicletta e i componenti Campagnolo' pulendo delicatamente con acqua e sapone neutro.

IMPORTANTE: per la pulizia della bicicletta utilizzate solo prodotti eco-friendly, neutri, privi di sostanze caustiche e che siano sicuri per voi e per l'ambiente.
· Asciugate la trasmissione con un panno morbido: non utilizzate mai spugne abrasive o metalliche.
· Prima di procedere alla lubrificazione pulite accuratamente la trasmissione (catena, pacco pignoni, ingranaggi e rotrine del cambio) con un pennello o un panno imbevuti un sgrassante/detergente specifico. In caso di polvere e fango rimuovete eventuali residui con attrezzi specifici in plastica.
· Rilubrificate con cura i componenti utilizzando un lubrificante specifico.

ATTENZIONE!

L'utilizzo di un lubrificante di bassa qualità o non idoneo può compromettere l'integrità della trasmissione e causare eccessiva usura o danni al sistema. Una trasmissione danneggiata può non funzionare correttamente ed essere causa di incidenti, gravi lesioni o morte.

· Dopo l'applicazione fate girare le pedivelle, utilizzando tutte le combinazioni possibili dei rapporti in modo da lubrificare bene tutta la trasmissione.
· Pulite accuratamente i residui di lubrificante rimasti sulla bicicletta e sul pavimento.

ATTENZIONE!

Residui di lubrificante su cerchi, pattini dei freni, dischi e pastiglie freno, possono ridurre o annullare la capacità di frenata della vostra bicicletta ed essere causa di incidenti, lesioni fisiche o morte.

ATTENZIONE!

Gli ambienti salini (come ad esempio le strade in inverno e nelle vicinanze del mare) possono essere causa di corrosione galvanica della maggior parte dei componenti esposti della bicicletta. Per prevenire danni, malfunzionamenti e incidenti, risciacquare, pulire, asciugare e rilubrificare con cura tutti i componenti soggetti a tale fenomeno.

ATTENZIONE NOTA PER MECCANICI SPECIALIZZATI: Vi ricordiamo che tutte le procedure di montaggio, smontaggio, regolazione e manutenzione sono descritte all'interno del manuale tecnico disponibile nel nostro sito www.campagnolo.com
Inquadrate questo QR CODE per accedere direttamente alla pagina iniziale.

La Campagnolo S.r.l. si riserva di modificare il contenuto del presente manuale senza preavviso.
La versione aggiornata sarà eventualmente disponibile su www.campagnolo.com.
Il prodotto effettivo potrebbe differire dall'illustrazione, poiché queste istruzioni sono finalizzate in modo specifico a spiegare le procedure per l'uso del componente.
Per ulteriori dubbi, domande o commenti rivolgetevi al vostro Pro-Shop Campagnolo più vicino. Potete trovare un elenco dei centri di assistenza sul sito web: www.campagnolo.com.

ENGLISH

WARNING!

Read the instructions in this manual carefully. This manual is an integral part of the product and must be kept in a safe place for future reference.
MECHANICAL EXPERTISE - Most bicycle maintenance and repair work requires specific skills and experience and the use of appropriate tools. Basic mechanical skills and aptitude may not be adequate for working correctly on your bicycle. If you have any doubts about your ability to carry out the operations, contact qualified personnel.
"ACCIDENT" - This manual draws your attention to the possibility of accidents in certain situations. Please note that any accident may cause damage to the bicycle and its components, and may result in severe or even fatal injury to yourself or others.
DESIGNATED USE - This Campagnolo® product is designed and manufactured exclusively for use on racing bicycles ridden on smooth tarmac roads or on the track. Any other use of this product, off-road or on trails, for example, **is not permitted**.
LIFE CYCLE - WEAR - NEED FOR INSPECTION -The life cycle of Campagnolo® components depends on many factors, such as the weight of the user and the conditions of use. Impacts, blows, falls and improper use in general could compromise the structural integrity of the components, significantly reducing the life cycle; some components are also subject to wear over time. Please have your bicycle inspected regularly by a qualified mechanic, to check for the presence of cracks, deformations or other signs of fatigue or wear (to detect cracks on the parts, use a liquid penetrant or other microfracture detector).
If any deformations, cracks or signs of impact or fatigue are found on inspection, regardless of how minor, the part affected must be replaced immediately; also excessively worn components must be replaced immediately. The frequency of inspection depends on many factors; contact your authorised Campagnolo S.r.l. representative to help you to select the interval that is right for you.
If you weigh 82 kg/180 lbs or more, you must be especially vigilant and have your bicycle inspected more frequently (than someone weighting less than 82 kg/180 lbs) for any evidence of cracks, deformation, or other signs of fatigue or stress. Check with your mechanic to discuss whether the components you selected are suitable for your use, and to determine the frequency of inspections.
The components of the Campagnolo Super Record 13 / Record 13 platform and all other Campagnolo® products are designed as a single integrated system. To avoid compromising the SAFETY, PERFORMANCE, DURABILITY, FUNCTION and the WARRANTY of your bicycle, only use the parts and components supplied or specified by Campagnolo. Do not substitute these components or use them alongside products, parts or components manufactured by other companies.

The user of this Campagnolo® product expressly recognizes that there are risks inherent in bicycle riding, including but not limited to the risk that a component of the bicycle can fail, resulting in an accident, personal injury or death. By his purchase and use of this Campagnolo® product, the user expressly, voluntarily and knowingly accepts and/or assumes these risks, including but not limited to the risk of passive or active neglicence of Campagnolo or hidden, latent or obvious defects in the product, and agrees to hold Campagnolo harmless to the fullest extent permitted by law against any resulting damages.
Nota: Tools supplied by other manufacturers for components similar to Campagnolo® components, may not be compatible with Campagnolo® components. Likewise, tools supplied by Campagnolo may not be compatible with components supplied by other manufacturers. Always check with your mechanic or the tool manufacturer to insure compatibility before using tools supplied by one manufacturer on components supplied by another.

1 - SAFETY RECOMMENDATIONS

· Please be advised that if the maintenance and repair procedures provided in this manual are not properly performed, or if the other instructions in this manual are not followed, an accident could occur.
· Never make any modifications whatsoever to any component of any Campagnolo® product.
· Parts which have been bent or otherwise damaged in an accident or as a result of any other impact must not be re-straightened. They must be replaced immediately with original Campagnolo® parts.
· Wear clothes which are snug-fitting and which make you visible to traffic, such as neon fluorescent or other bright colors.
· Avoid biking at night because it is more difficult for you to be seen by traffic, and it is more difficult for you to see obstructions on the ground. If you do ride at night, you should equip your bicycle with and use a headlight and a tail light.
· Never use a bicycle or bicycle component unless you are thoroughly familiar with its use and maintenance history. "Used" equipment may have been misused and abused, and can unexpectedly fail resulting in an accident.
· When riding in wet conditions, remember that the stopping power of your brakes is greatly reduced and that the aderence of the tires on the ground is considerably reduced. This makes it harder to control and stop your bicycle. Extra care is required when riding your bicycle in wet conditions to avoid an accident.
· Always wear a properly fitted and fastened bicycle helmet that has been approved by ANSI or SNELL.

2 - BEFORE USING YOUR BICYCLE

DO NOT RIDE YOUR BICYCLE IF IT DOES NOT PASS THIS PRE-RIDE TEST CORRECT ANY CONDITION BEFORE YOUR RIDE.
· Be sure that all of the components of your bicycle, including but not limited to your brakes, pedals, handgrips, handlebars, frame and seating system, are in optimum condition and suitable for use.
· Be sure that none of the components of bicycle are bent, damaged or out of alignment.
· Check to be sure that all quick release fasteners, nuts and bolts are properly adjusted. Bounce the bicycle on the ground and listen and look for anything which may be loose.
· Check to be sure that all quick release fasteners, nuts and bolts are properly adjusted. Bounce the bicycle on the ground and listen and look for anything which may be loose.
· Make sure the wheels are perfectly centred. Spin the wheel to make sure that it does not wobble up and down or from side to side, that it does not come into contact with the fork or the brake shoes, and that the disc does not touch the brake callipers' pads.
· Check all reflectors to make sure that they are clean, straight and securely mounted.
· Make sure that the brake system, the brake shoes, and the brake callipers' pads are in good condition.
· Test your brakes in the beginning of your ride to make sure that they are operating properly.
· Learn and follow the local bicycle laws and regulations, and obey all traffic signals, signs and laws while you ride.

3 - ASSEMBLY

· The sprockets are pre-assembled and timed on the plastic support (A - Fig. 1). The ring G (Fig. 1) is provided with a preassembled washer (H); ensure that it is positioned as in fig. 2.
· Remove the ring (G - Fig.1).
· Insert the support on the side of the N3W freewheel body without adapter, align the spline patterns, press the sprockets onto the freewheel and extract the support (A) from the hub (Fig. 1).
· If installing the sprockets without the plastic support, install the individual or preassembled sprockets and the spacers on the sprocket body of the hub aligning the spline patterns (Fig. 3). The profile of the freewheel body with two asymmetrical grooves (Fig. 3) ensures automatic sprocket timing since there is only one assembly option.

IMPORTANT!
***For versions 10-33 and 11-36 Ultra, with pre-assembled titanium sprockets, two F spacers must be used instead of a single L spacer.**

Pay attention to the exact assembly order of the spacers (Fig. 4).
· Using a torque wrench (D - Fig. 5) equipped with Campagnolo' tool UT-BB080 (B - Fig. 5), tighten the lockring (G - Fig. 5), which is provided with the Campagnolo sprockets, on to the freewheel body to **40 Nm (354 in.lbs).**

Note
· Use Campagnolo® 13 Speed sprockets and spacers only.
· Strictly follow the table of standard compositions (Fig. 4).
Always verify to have the correct sprocket before proceeding with the assembly

4 - DISASSEMBLY

· Remove the locknut (G - Fig. 6) using Campagnolo® tool UT-BB080 (B - Fig. 6) with a 24 mm Allen wrench (E - Fig. 6) and the wrench with chain (X - Fig. 6) compatible with 12/13-speed chains.

5 - MAINTENANCE

· The duration of the components is variable based on the conditions of use, frequency and quality of maintenance. For proper component maintenance, it is necessary to frequently perform the cleaning and lubrication operations, especially under conditions of heavy use (e.g. each time after washing the bicycle, after use in wet conditions, on dusty or muddy roads etc.).
· Dirt seriously damages the bicycle and its components. Wash, clean and dry your bicycle carefully after use.
· Never spray your bicycle with water under pressure. Pressurized water, even from the nozzle of a small garden hose, can pass under seals and enter your Campagnolo components, thereby affecting its operation. Wash your bicycle and Campagnolo components by wiping them down with water and neutral soap.

IMPORTANT: for cleaning the bicycle only use environmentally-friendly and neutral products without caustic substances and safe to use for you and for the environment.
· Dry the drivetrain with a soft cloth: never use abrasive sponges or metal scouring pads.
· Before lubricating, carefully clean the drivetrain (system, sprocket pack, chainrings and rear derailleur wheels) with a brush or cloth soaked in a specific degreaser/detergent. In the case of dust or mud, remove any residuals with specific plastic tools.
· Relubricate the components carefully using a lubricant suitable to purpose.

WARNING!

Using poor-quality or incorrect lubricant may damage the chain and cause excessive wear or damage to the system. A damaged drive system can malfunction, resulting in an accident, personal injury or death.

· After application, turn the hand cranks using all the possible gear combinations in order to properly lubricate the entire drivetrain.
· Carefully clean any remaining lubricant remaining on the bicycle or the floor.

WARNING!

Lubricant residues on the rims, brake shoes, discs and brake pads can decrease or nullify your bicycle's braking capacity, and can lead to accidents, physical injuries, or even death.

WARNING!

Salty environments (such as winter roads or roads near the sea) may lead to galvanic corrosion of most of the bicycle's exposed components. To prevent damage, malfunctions and accidents, rinse, dry and carefully re-lubricate all components which are subject to this phenomenon.

NOTE FOR SPECIALISED MECHANICS: Please remember that all the assembly, disassembly, adjustment and maintenance procedures are described in the technical manual, which is available on our website www.campagnolo.com. Scan this Qrcode to access the first page directly.

Campagnolo S.r.l. reserves the right to change the content of this manual without notice. The most updated version will be available on www.campagnolo.com.
The actual product may differ from what is illustrated, as the specific purpose of these instructions is to explain the procedures for using the component.
If you ever any comments, questions or concerns, please contact your nearest Campagnolo Service Center. A list of service centers may be found on our website at www.campagnolo.com.

CAMPAGNOLO DEUTSCHLAND GMBH
Alte Garten 62 - 51371 Leverkusen - GERMANY
Phone: +49-214-206 95 3-0
Fax: +49-214-206 95 3-15
E-mail: campagnolo@campagnolo.de

CAMPAGNOLO FRANCE SAS
ZA du Tissot - 42530 St Genest - Lerpt - FRANCE
Phone: +33-477-556305
Fax: +33-477-556345
E-mail: campagnolo@campagnolo.fr

PRIMATEK LTD
No 4, Gongeqiu 10th Rd., Nantue Dist.
TAICHUNG CITY 408 - TAIWAN (R.O.C.)
Phone: +886-4-23504831
Fax: +886-4-23597164

CAMPAGNOLO IBERICA S.L.
Avda. de Los Huetos 46 Pab. 3-2ª fila
01010 Vitoria - SPAIN
Phone: +34-945-2171195
Fax:+34-945-2171198
E-mail: campagnolo@campagnolo.es

CAMPAGNOLO NORTH AMERICA INC.
5431 Avenida Encinas, Suite C
Carlsbad CA 92008 - U.S.A.
Phone: +1-760-9310106
Fax: +1-760-9310991
E-mail: info@campagnolona.com

CAMPAGNOLO JAPAN LTD.
65 Yoshida-cho, Naka-ku - 231-0041
Yokohama - JAPAN
Phone: +81-45-2642780
Fax: +81-45-2418030
E-mail: info@campagnolo.jp

Campagnolo

Via della Chimica, 4
36100 Vicenza - ITALY
Phone: +39-0444-225600
Fax: +39-0-444-225606
E-mail: ticket@campagnolo.com

SPROCKETS

PLATFORM 13
USER MANUAL

cod. 7229094 - Rev00_04_2026 - ©2026 Campagnolo S.r.l.

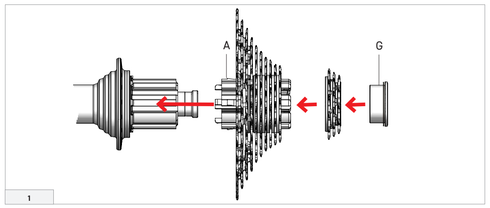

1

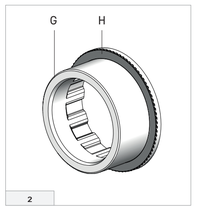

2

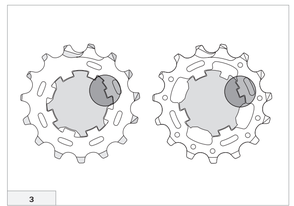
3

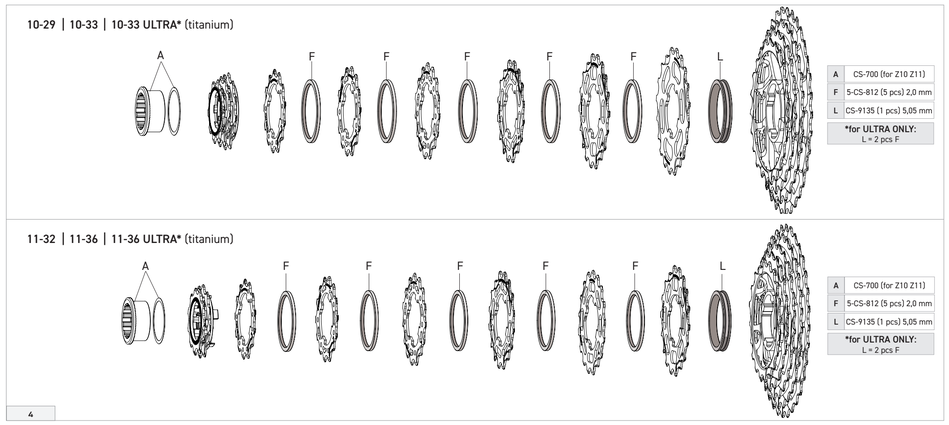

4

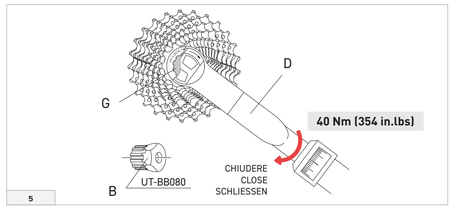

5

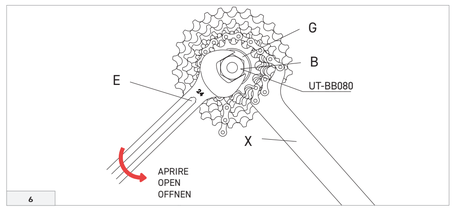

6

DEUTSCH

ACHTUNG!

Vermeiden Sie Verletzungen oder Todesfälle. Verwenden, warten und lagern Sie das Produkt immer gemäß der Bedienungsanleitung.
Lesen Sie die Anweisungen in diesem Handbuch bitte aufmerksam durch.
Dieses Handbuch ist integrierender Bestandteil des Produkts und ist an einem sicheren Ort aufzubewahren, um es später jederzeit wieder zu Rate ziehen zu können.
MECHANISCHE KENNTNISSE - Die meisten Wartungs- und Reparaturarbeiten am Fahrrad setzen spezifische Kenntnisse, einschlägige Erfahrung und geeignetes Werkzeug voraus. Mechanisches Talent allein könnte nicht ausreichend sein, um an Ihrem Fahrrad fachgerecht arbeiten zu können. Sollten Sie Zweifel haben, ob Ihre Kenntnisse ausreichen, um diese Vorgänge durchzuführen, wenden Sie sich bitte an Fachpersonal.
„EIN UNFALL" – Wir machen Sie darauf aufmerksam, dass in diesem Handbuch wiederholt auf die Möglichkeit eines „Unfalls" hingewiesen wird. Jeder Unfall kann Schäden am Fahrrad und an seinen Komponenten verursachen und vor allem schwere oder sogar tödliche Verletzungen für Sie selbst oder Vorbeigehende zur Folge haben.
BESTIMMUNGSGEMÄSSER GEBRAUCH - Dieses Campagnolo®-Produkt wurde ausschließlich für „Rennräder", die nur auf Asphaltstraßen oder auf der Rennstrecke verwendet werden, konzipiert und hergestellt. Jede andere Verwendung dieses Produktes, wie im Gelände oder auf Wegen, **ist verboten.**
LEBENSDAUER - VERSCHLEISS - NOTWENDIGKEIT DER INSPEKTION - Die Lebensdauer der Campagnolo®-Komponenten hängt von vielen Faktoren, wie z. B. vom Gewicht des Fahrers und den Einsatzbedingungen ab. Stöße, Schläge, Stürze und unsachgemäßer Gebrauch im Allgemeinen können die strukturelle Unversehrtheit der Komponenten beeinträchtigen und deren Lebensdauer erheblich verkürzen; einige Komponenten nutzen sich im Laufe der Zeit ab. Wir bitten Sie, das Fahrrad regelmäßig von einem qualifizierten Mechaniker untersuchen zu lassen, um Risse, Deformationen und andere Ermüdungs- oder Abnutzungserscheinungen festzustellen (zur Risserkennung an den Bauteilen empfehlen wir die Verwendung von Eindringmitteln oder anderen Erkennungsverfahren für Mikrobrüche).
Sollten bei der Inspektion auch nur die geringsten Anzeichen von Deformationen, Rissen, Schlageinwirkungen oder Ermüdung festgestellt werden, so ist die betreffende Komponente sofort zu ersetzen; auch übermäßig abgenutzte Komponenten sind sofort auszutauschen. Die Häufigkeit der Inspektionen hängt von vielen Faktoren ab; wenden Sie sich bitte an einen Vertreter von Campagnolo S.r.l., um das am besten für Sie passende Intervall zu wählen.
Wenn Sie mehr als 82 kg/180 lbs wiegen, sollten Sie besonders Acht geben und Ihr Fahrrad öfter überprüfen lassen (als jemand, der weniger als 82 kg/180 lbs wiegt), um Risse, Deformationen und andere Ermüdungs- oder Abnutzungserscheinungen festzustellen. Stellen Sie zusammen mit dem Techniker Ihres Vertrauens sicher, dass die von Ihnen gewählten Campagnolo®-Komponenten für den gewünschten Zweck geeignet sind und vereinbaren Sie mit ihm, wie oft die Räder überprüft werden sollten.
Die Komponenten der Campagnolo Super Record 13 / Record 13-Plattform und alle anderen Campagnolo®-Produkte sind als einheitliches integriertes System konzipiert. Damit die Sicherheit, Leistung, Lebensdauer und Funktionstüchtigkeit nicht beeinträchtigt und die GARANTIE nicht ungültig wird, benutzen Sie bitte ausschließlich die von Campagnolo gelieferten oder spezifizierten Bestandteile bzw. Komponenten, und kombinieren oder ersetzen Sie diese nicht mit Produkten, Bestandteilen bzw. Komponenten anderer Hersteller.
Der Benutzer dieses Campagnolo®-Produkts erkennt ausdrücklich an, dass der Gebrauch des Fahrrads Gefahren mit sich bringen kann. Dazu gehören der Bruch einer Fahrradkomponente sowie auch andere Risiken, die zu Unfällen, Verletzungen oder sogar zum Tod führen können. Mit dem Kauf und Gebrauch dieses Campagnolo®-Produkts akzeptiert und/oder übernimmt der Benutzer diese Gefahren ausdrücklich, willentlich und wissentlich und befreit die Campagnolo S.r.l. von jeglicher Haftung für jedwede daraus entstehenden Schäden.
Hinweis: Von anderen Herstellern gelieferte Werkzeuge für Komponenten, die denen von Campagnolo' ähnlich sind, könnten nicht mit den Campagnolo'-Komponenten kompatibel sein. Ebenso könnten von Campagnolo gelieferte Werkzeuge nicht mit den Komponenten anderer Hersteller kompatibel sein. Prüfen Sie immer mit Ihrem Mechaniker oder mit dem Hersteller des Werkzeugs die Kompatibilität, bevor Sie die Werkzeuge eines Herstellers auf den Komponenten eines anderen Herstellers verwenden.

1 - RATSCHLÄGE FÜR DIE SICHERHEIT

· Wir informieren Sie, dass Unfälle auftreten könnten, falls die in dieser Anleitung vorgesehenen Wartungs- oder Reparaturarbeiten nicht richtig ausgeführt oder die in dieser Anleitung enthaltenen Anweisungen nicht befolgt wurden.
· Führen Sie niemals Änderungen irgendwelcher Art an den Komponenten irgendeines Campagnolo'-Produkts aus.
· Eventuell durch Schläge oder Unfälle verbogene oder beschädigte Teile sind immer durch Campagnolo'-Originalersatzteile zu ersetzen.
· Tragen Sie eng anliegende Bekleidung, mit der Sie gut gesehen werden können (in Leuchtfarben oder anderen leihaften Farben).
· Vermeiden Sie, nachts mit dem Fahrrad zu fahren, da es im Dunkeln schwieriger ist, von anderen Verkehrsteilnehmern gesehen zu werden und Sie selbst Hindernisse auf der Straße viel schlechter erkennen können. Wenn Sie das Fahrrad auch nachts benutzen, sollte es mit geeigneten Lampen und mit entsprechenden Rückstrahlern ausgestattet sein.
· Benutzen Sie niemals ein Fahrrad oder eine Komponente, die Ihnen nicht genau vertraut ist oder von dem/der sie nicht wissen, wie es/sie gebraucht wurde und welche Wartungsarbeiten daran ausgeführt wurden. Gebrauchtkomponenten „aus zweiter Hand" können falsch gebraucht oder beschädigt worden sein, daher könnten sie plötzlich versagen und so einen Unfall hervorrufen.
· Falls Sie das Fahrrad auf nasser Fahrbahn benutzen, sollten Sie daran denken, dass Bremsleistung und Bodenhaftung der Reifen deutlich herabgesetzt sind und es deshalb schwieriger ist, die Herrschaft über das Fahrrad zu behalten. Fahren Sie daher auf nasser Fahrbahn noch vorsichtiger, um mögliche Unfälle zu vermeiden.
· Tragen Sie immer einen richtig mit Kinnriemen befestigten Helm und kontrollieren Sie, dass er nach der ANSI- oder SNELL-Norm zugelassen ist.

2 - VOR DEM GEBRAUCH IHRES FAHRRADS

BENUTZEN SIE IHR FAHRRAD NICHT, WENN ES DIE FOLGENDEN KONTROLLEN NICHT BESTEHT – KORRIGIEREN SIE EVENTUELLE ANOMALIEN, BEVOR SIE IHR FAHRRAD IN GEBRAUCH NEHMEN.
· Vergewissern Sie sich, dass alle Komponenten des Fahrrads, einschließlich – jedoch nicht nur – Bremsen, Pedale, Griffe, Lenker, Rahmen, Sattelgruppe in einwandfreiem Zustand und einsatzbereit sind.
· Vergewissern Sie sich, dass keine Komponenten des Fahrrads verbogen oder beschädigt sind oder von der Achse abweichen.
· Überprüfen Sie und vergewissern Sie sich, dass alle Arretierungen und Befestigungssysteme korrekt eingestellt sind. Lassen Sie das Fahrrad am Boden abprallen, um zu überprüfen, ob Sie lockere Teile sehen oder hören.
· Überprüfen Sie, dass die Rückstrahler fest montiert und sauber sind.
· Stellen Sie sicher, dass die Laufräder perfekt zentriert sind. Drehen Sie das Laufrad durch, um zu überprüfen, ob es nicht vertikal oder zu einer Seite hin schlingert.
· Drehen Sie das Laufrad, um zu prüfen, ob es frei dreht und die Bremsbacken die Bremsscheibe nicht berühren, wenn Sie die Bremshebel nicht betätigen.
· Vor der Verwendung des Fahrrads stets überprüfen, dass die Vorder- und Hinterbremse korrekt funktionieren. Dazu die Bremshebel einige Male betätigen und prüfen, dass die vordere und hintere Bremsscheibe korrekt blockiert werden.
· Den korrekten Betrieb der Bremsen vor Beginn der Fahrt prüfen.
· Lernen Sie die lokal geltenden Vorschriften für Radfahrer und alle Straßenschilder und beachten Sie sie während der ganzen Fahrt.

3 - MONTAGE

· Die Ritzel sind vormontiert und in der richtigen Phasenstellung auf dem Kunstharzträger befestigt (A - Fig. 1). Die Hülse G (Abb. 1) ist mit einer vormontierten Unterlegscheibe versehen. Kontrollieren Sie, dass die Unterlegscheibe (H) so wie in Abb. 2 positioniert ist.
· Die Hülse demontieren (G - Abb.1).
- Setzen Sie den Träger auf der Seite des N3W-Freilaufkörpers ohne Adapter ein, richten Sie die Verzahnungsmuster aus, schieben Sie die Ritzel auf den Freilauf und ziehen Sie den Träger (A) von der Nabe ab (Abb. 1).
· Bei der Montage ohne den Kunstharzträger die einzelnen oder vormontierten Ritzel und die Distanzhülsen auf den als Ritzelträger dienenden Nabenkörper aufsetzen, dabei so vorgehen, dass das Profil beider Kehlen aufeinander ausgerichtet ist (Abb. 3). Das Profil des Freilaufkörpers mit zwei asymmetrischen Kehlen (Abb. 3) bringt die Ritzel automatisch in Phasenstellung, so dass es nur eine einzige Montagemöglichkeit gibt.

WICHTIG!
***Für die Versionen 10-33 und 11-36 Ultra mit Titanritzeln müssen zwei F-Distanzstücke anstelle des einzelnen L-Distanzstücks verwendet werden.**

Achten Sie darauf, dass Sie die genaue Montagereihenfolge der Distanzringe einhalten (Abb. 4).
· Mit Hilfe des Werkzeugs (B - Abb. 5 – Campagnolo®-Bestellcode UT-BB080) die mit der Campagnolo®- Ritzel mitgelieferte Hülse (G - Abb. 5) unter Verwendung eines Drehmomentschlüssels (D – Abb. 5) mit einem Anziehmoment von **40 Nm (354 in.lbs)** am Freilaufkörper.

Hinweis
· Nur original Campagnolo® 13 Speed Ritzel und Distanzringe verwenden.
· Die Tabelle der Standardzusammensetzung sorgfältigst beachten (Abb. 4).
Prüfen Sie immer, dass Sie auch wirklich das richtige Ritzel haben, bevor Sie die Montage ausführen.

4 - DEMONTAGE

· Demontieren Sie den Verschlussring (G - Abb. 6) mit dem Campagnolo®-Werkzeug UT-BB080 (B - Abb. 6) und einem 24-mm-Sechskantschlüssel (E - Abb. 6) sowie einer Kettenpeitsche (X - Abb. 6), die mit 12/13-fach-Ketten kompatibel ist.

5 - WARTUNG

· Die

FRANÇAIS

ATTENTION!

Lire attentivement les instructions fournies dans ce manuel. Le manuel est partie intégrante du produit et doit être conservé en lieu sûr afin d'être consulté au moment opportun.
COMPÉTENCES MÉCANIQUES - La plupart des opérations d'entretien et de réparation du vélo nécessitent des compétences spécifiques, de l'expérience et un équipement approprié. Une simple aptitude à la mécanique pourrait ne pas suffire pour intervenir correctement sur le vélo. En cas de doute sur vos capacités à effectuer les opérations, veuillez vous adresser à un technicien spécialisé.
"ACCIDENT" – Nous vous signalons que, dans ce manuel, nous mentionnons le risque que « des accidents » puissent se produire. Un accident peut provoquer des dommages au vélo et à ses composants et, surtout, peut provoquer des blessures graves, même mortelles, à vous-même ou aux autres personnes éventuellement impliquées.
UTILISATION PRÉVUE - Ce produit Campagnolo® a été conçu et fabriqué pour être exclusivement utilisé sur les vélos « de course » roulant sur les routes goudronnées ou sur piste. Toute autre utilisation de ce produit, comme le tout terrains ou les sentiers, **est interdite**.
CYCLE DE VIE - USURE - NÉCESSITÉ D'INSPECTION - Le cycle de vie des composants Campagnolo® dépend de nombreux facteurs comme le poids de l'utilisateur et les conditions d'utilisation. Les chocs, les coups, les chutes et plus généralement l'utilisation inappropriée du produit portent préjudice à l'intégrité de la structure des composants, réduisant de façon sévère leur longévité ; certains composants sont également destinés à s'user au fil du temps. Vous êtes priés de faire inspecter votre vélo par un mécanicien qualifié, pour contrôler l'absence de fissures, déformations, signaux de fatigue ou d'usure (pour localiser les fissures sur les pièces, il est recommandé d'utiliser des liquides pénétrants ou autres détecteurs de micro-fissures).
Si des déformations, fissures, signes d'impact ou de fatigue sont relevés au cours de l'inspection, il faut immédiatement remplacer le composant, quelle que soit la taille du défaut ; les composant excessivement usés doivent être immédiatement remplacés. La fréquence des inspections dépend de nombreux facteurs ; contacter un représentant de la société Campagnolo S.r.l. pour déterminer l'intervalle le plus adapté à vos exigences.
Si vous pesez plus de 82 kg/180 lbs, vous devez faire particulièrement attention et faire contrôler votre vélo plus souvent (par rapport aux utilisateurs pesant moins de 82 kg/180 lbs) afin de vérifier qu'il n'y a pas de fissures, de déformations, de signes de fatigue ou d'usure. Avec votre mécanicien, vérifiez que les composants Campagnolo® que vous avez choisis sont adaptés à l'usage que vous pensez en faire et définissez la fréquence des contrôles en sa présence.
Les composants de la plateforme Super Record 13 / Record 13 et tous les autres articles Campagnolo® sont conçus comme un seul système intégré. Pour ne pas compromettre la sécurité, les performances, la durée de vie, le fonctionnement et la GARANTIE, n'utilisez que les pièces et les composants fournis ou spécifiés par Campagnolo, sans les monter avec des pièces ou des composants fabriqués par d'autres sociétés ni les remplacer par ces derniers.
L'utilisateur du produit Campagnolo® reconnaît expressément que l'emploi du vélo peut comporter des risques, incluant la cassure d'un composant du vélo ainsi que d'autres risques, pouvant générer des accidents, des blessures corporelles ou la mort. Par l'achat et l'utilisation du produit Campagnolo®, l'utilisateur accepte expressément, de sa propre volonté et de façon consciente, et dans tous les cas assume les risques susmentionnés ; par conséquent, il accepte de ne pas imputer la faute d'un quelconque type de dommage qui pourrait en découler à Campagnolo srl.
Remarques: Les outils pour des composants similaires aux composants Campagnolo® fournis par d'autres fabricants peuvent ne pas être compatibles avec les composants Campagnolo®; de même, les outils fournis par Campagnolo peuvent ne pas être compatibles avec les composants d'autres fabricants. Avant d'utiliser les outils d'un fabricant sur les composants qui ne sont pas de sa production, vérifiez toujours leur compatibilité avec votre mécanicien ou en contactant le fabricant de l'outil.

1 - CONSEILS POUR LA SÉCURITÉ

· Nous vous rappelons que l'exécution incorrecte des procédures d'entretien et réparation prévues par ce manuel ou le non-respect des instructions reportées dans celui-ci peuvent entraîner des accidents.
· N'apportez jamais aucune modification aux composants d'un produit Campagnolo®.
· Les éventuelles pièces pliées ou endommagées suite à des chocs ou accidents doivent être remplacées par des pièces de rechange d'origine Campagnolo®.
· Portez des vêtements adhérents et qui vous rendent facilement visibles (aux couleurs fluorescentes ou vives).
· Évitez de rouler la nuit car il est plus difficile d'être vu et de distinguer les obstacles sur la route. Si vous utilisez le vélo la nuit, équipez-le d'éclairage et catadioptres adéquats.
· N'utilisez jamais des vélos ou composants si vous ne savez pas les utiliser correctement ou si vous ne savez comment ils ont été utilisés ni quelles interventions d'entretien ils ont subi. Un composant « d'occasion » peut avoir été utilisé incorrectement ou avoir été abîmé ; il risque donc de céder de façon imprévue et provoquer des accidents.
· N'utilisez jamais des vélos ou composants si vous ne savez pas les utiliser correctement ou si vous ne savez comment ils ont été utilisés ni quelles interventions d'entretien ils ont subi. Un composant « d'occasion » peut avoir été utilisé incorrectement ou avoir été abîmé ; il risque donc de céder de façon imprévue et provoquer des accidents.
· Portez toujours le casque de protection, en l'attachant correctement ; assurez-vous qu'il est conforme aux normes ANSI ou SNELL.

2 - AVANT D'UTILISER LE VÉLO

NE PAS UTILISER LE VÉLO S'IL NE PASSE PAS CE TEST – FAIRE CORRIGER LES ANOMALIES ÉVENTUELLES AVANT D'UTILISER LE VÉLO EN SE RENDANT CHEZ UN MÉCANICIEN SPÉCIALISÉ OU À UN PRO SHOP CAMPAGNOLO.
· S'assurer que tous les composants du vélos, y compris, mais sans limitation, les freins, pédales, poignées, guidon, cadre et groupe selle, sont en parfait état et prêt à l'utilisation.
· S'assurer qu'aucun des composants du vélo n'est plié, endommagé ou désaxé.
· Vérifier et s'assurer que tous les blocages et les systèmes de fixation sont réglés correctement. Faire rebondir le vélo sur le sol pour vérifier de façon visuelle ou acoustique si certaines parties sont lâches.
· Vérifier que les catadioptres sont solidement montés et sont propres.
· Vérifier si les roues sont parfaitement centrées. Faire tourner la roue pour s'assurer qu'elle n'oscille pas en haut, en bas ou de côté.
· Faire tourner la roue pour vérifier qu'elle tourne librement et que les plaquettes des freins ne touchent pas le disque si les leviers des freins ne sont pas actionnés.
· Avant d'utiliser le vélo, toujours vérifier que les freins avant et arrière fonctionnent correctement en effectuant une série d'actionnement des leviers de freins et en vérifiant le blocage correct des disques avant et arrière.
· Vérifiez que les freins fonctionnent correctement avant de commencer la course.
· Apprenez et respectez pendant la course les normes cyclistes locales et toute la signalisation routière.

3 - MONTAGE

· Les pignons sont prémontés et mis en phase sur le support en résine (A - Fig. 1). La bague G (Fig. 1) est munie d'une rondelle prémontée (H); assurez-vous qu'elle est positionnée comme sur la fig. 2.
· Enlevez la bague (G - Fig. 1).
· Insérez le support sur le côté du corps roue libre N3W sans adaptateur, alignez les rainures, puis poussez les pignons sur le corps roue libre (Fig. 1). Extrayez le support (A - Fig. 1) du moyeu.
· En cas de montage sans le support en résine, insérez les pignons, séparés ou prémontés, et les rondelles de denture sur le corps porte-pignons du moyeu, en faisant coïncider le profil des deux rainures (Fig. 3). Le profil du corps roue libre avec deux rainures asymétriques rend le positionnement correct des pignons automatique car il n'y a qu'une seule possibilité de montage.

IMPORTANT!
***Pour les versions 10-33 et 11-36 Ultra, avec les pignons préassemblés en titane, il est nécessaire d'utiliser deux entretoises F à la place d'une seule entretoise L.**

Veillez à respecter l'ordre de montage exact des rondelles de denture (Fig. 4).
· À l'aide de l'outil (B - Fig. 5 - réf. Campagnolo® UT-BB080), serrez la bague (G - Fig. 5), fournie avec les pignons Campagnolo®, sur le corps de roue libre avec une force de **40 Nm (354 in.lbs)** en utilisant une clé dynamométrique (D - Fig. 5).

Remarque
· Ne utilisez que de pignons et entretoises Campagnolo® 13 Speed.
· Respectez scrupuleusement le tableau des compositions standards (Fig. 4).
Avant de procéder à l'assemblage, toujours vérifier que vous possédez le pignon adéquat.

4 - DEMONTAGE

· Démonter la bague (G - Fig. 6) en utilisant l'outil Campagnolo® UT-BB080 (B - Fig. 6) avec une clé hexagonale de 24 mm (E - Fig. 6) et la clé à chaîne (X - Fig. 6) compatible avec les chaînes 12/13 vitesses.

5 - ENTRETIEN

Les intervalles d'entretien sont purement indicatifs et peuvent varier sensiblement suivant l'intensité et les conditions d'utilisation (par exemple : compétitions, pluie, sel de déneigement en hiver, poids de l'athlète, etc.). Programmer l'entretien le plus approprié avec votre mécanicien.
· La saleté endommage gravement le vélo et ses composants. Nettoyer et essuyer soigneusement le vélo après l'avoir utilisé.
· Ne jamais laver son vélo avec de l'eau sous pression. L'eau sous pression, même s'il s'agit du robinet de votre jardin, peut passer à travers les protections étanches et pénétrer à l'intérieur des composants Campagnolo®, ce qui les détériorait de façon irrémédiable. Laver votre vélo et les composants Campagnolo® en les nettoyant délicatement à l'eau et au savon neutre.
IMPORTANT: pour le nettoyage du vélo, utiliser uniquement des produits respectueux de l'environnement, neutres, exempts de substances caustiques et qui sont sûrs pour les personnes comme pour l'environnement.
· Sécher à l'aide d'un chiffon doux la transmission : ne jamais utiliser d'éponges abrasives ou métalliques.
· Avant de procéder à la lubrification, nettoyer soigneusement la transmission (chaîne, groupe de pignons, plateaux et galets du dérailleur arrière) à l'aide d'un pinceau ou d'un linge imbibé de dégraissant/détergent spécifique. En cas de poussière et de boue, éliminer les résidus éventuels à l'aide d'outils spéciaux en plastique.
· Lubrifier soigneusement les composants à l'aide de lubrifiant spécial.

ATTENTION!

L' utilisation d'un lubrifiant de qualité inférieure ou non adapté peut abîmer la chaîne et provoquer une usure excessive ou endommager la transmission. Une transmission endommagée peut ne pas fonctionner correctement et provoquer des accidents et des lésions physiques même mortelles.

· Suite à l'application, faire tourner les manivelles, en sélectionnant toutes les combinaisons possibles des rapports de manière à bien lubrifier la transmission.
· Nettoyer soigneusement les résidus de lubrifiant restés sur le vélo et au sol.

ATTENTION!

Les résidus de lubrifiant sur les jantes, les patins de frein, les disques et les plaquettes de frein peuvent réduire ou annuler la capacité de freinage du vélo, ce qui pourrait entraîner des accidents, des blessures corporelles, voire la mort.

ATTENTION!

En milieu salin (comme les routes en hiver et les endroits proches de la mer) le phénomène de corrosion galvanique peut se manifester sur la plupart des composants du vélo qui sont exposés. Pour prévenir les dommages, les problèmes de fonctionnement et les accidents, il faut rincer, nettoyer, sécher et à nouveau lubrifier soigneusement les composants sujets à ce phénomène.

ATTENTION, NOTE POUR LES MÉCANICIENS SPÉCIALISÉS: Nous vous rappelons que toutes les procédures de montage, démontage, réglage et entretien sont décrites dans le manuel technique disponible sur notre site internet www.campagnolo.com. Lire ce QR CODE pour accéder directement à la page initiale.

Campagnolo S.r.l. se réserve le droit de modifier le contenu du présent manuel sans préavis. La version à jour sera éventuellement disponible sur www.campagnolo.com.
Le produit effectif peut différer de l'illustration, car ces instructions sont finalisées de manière spécifique pour expliquer les procédures d'utilisation du composant.
En cas de doutes, questions, commentaires, adressez-vous au Service Center Campagnolo le plus proche. Vous pouvez trouver une liste des centres d'assistance sur le site web : www.campagnolo.com.

ESPAÑOL

¡ATENCIÓN!

Lea atentamente las instrucciones indicadas en este manual. Este manual forma parte del producto y se debe conservar en un lugar seguro para futuras consultas.
COMPETENCIAS MECÁNICAS - La mayoría de las operaciones de mantenimiento y reparación de la bicicleta requieren competencias específicas, experiencia y herramientas adecuadas. El hecho de tener simplemente aptitudes para la mecánica podría no ser suficiente para trabajar correctamente en su bicicleta. Si tiene dudas sobre su capacidad para efectuar dichas operaciones, acuda a personal especializado.
«UN ACCIDENTE» – Rogamos tenga en cuenta que, en este manual, se hace referencia al hecho de que podría producirse «un accidente». Cualquier accidente puede provocar daños en la bicicleta, en sus componentes y, sobre todo, podría causarle graves heridas o incluso la muerte a usted o a un transeúnte.
USO PREVISTO - Este producto Campagnolo® se ha diseñado y fabricado para ser usado exclusivamente en bicicletas «de carreras» utilizadas solo en carreteras con asfalto liso o en pista. Cualquier otro uso de este producto, como todoterreno o senderos **queda prohibido**.
VIDA ÚTIL - DESGASTE - NECESIDAD DE INSPECCIÓN - La vida útil de los componentes Campagnolo® depende de numerosos factores, como, por ejemplo, el peso del usuario y las condiciones de uso. Choques, golpes, caídas y, más en general, un uso impropio, pueden comprometer la integridad estructural de los componentes y por consiguiente reducir enormemente su vida útil; algunos componentes están sometidos también a desgaste con el paso del tiempo. Le rogamos por tanto encargar a un mecánico cualificado la inspección de la bicicleta regularmente, para controlar si hay fisuras, deformaciones, indicaciones de fatiga o desgaste (para señalar fisuras en las piezas, se recomienda utilizar líquidos penetrantes u otros detectores de microfracturas).
Si la inspección revela cualquier deformación, grieta, impacto o marca de fatiga, por pequeña que sea, sustituya el componente inmediatamente; los componentes excesivamente desgastados también se deben sustituir inmediatamente.
La frecuencia de inspecciones depende de muchos factores; póngase en contacto con un representante de Campagnolo S.r.l. para elegir el intervalo más adecuado para usted.
Si pesa más de 82 kg/180 lbs, debe prestar especial atención y hacer que se inspeccione su bicicleta con mayor frecuencia (respecto a quien pesa menos de 82 kg/180 lbs) para comprobar si presenta grietas, deformaciones, signos de fatiga o desgaste. Compruebe con su mecánico que los componentes Campagnolo® que ha elegido sean adecuados para su uso y establezca con él la frecuencia de las inspecciones.

Los componentes de la plataforma Super Record 13 / Record 13 y todos los otros productos Campagnolo®, están diseñados como un único sistema integrado. Para no comprometer la seguridad, las prestaciones, la vida útil, el funcionamiento y la GARANTÍA, utilizar exclusivamente las piezas y los componentes suministrados o especificados por Campagnolo, sin conectarlos o sustituirlos con productos, piezas o componentes fabricados por otras empresas.

El usuario de este producto Campagnolo® reconoce expresamente que el uso de la bicicleta puede comportar riesgos que incluyen, entre otros, la rotura de un componente de la bicicleta con consiguiente riesgo de accidentes, lesiones físicas o muerte. Adquiriendo y utilizando este producto Campagnolo®, el usuario acepta expresa, voluntaria y conscientemente asumirse dichos riesgos, aceptando asimismo no atribuir a Campagnolo la culpa por cualquier daño que de ello pueda derivar.

Nota: Las herramientas surtidas por otros fabricantes para componentes similares a los fabricados por Campagnolo® podrían no ser compatibles con los componentes Campagnolo®. Igualmente, las herramientas producidas por Campagnolo podrían no ser compatibles con los componentes de otros fabricantes. Así pues para asegurarse de la compatibilidad de los productos de diversos fabricantes, consultar con un mecánico o con los productores.

1 - CONSEJOS PARA LA SEGURIDAD

· Le informamos que, si no se han ejecutado correctamente los procedimientos de mantenimiento y reparación indicados en el presente manual, o si no se han respetado las instrucciones contenidas en el presente manual, podría producirse un accidente.
· No aportar modificaciones a los componentes de los productos Campagnolo®.
· Las partes dobladas o dañadas a causa de impactos o accidentes deben sustituirse con repuestos originales Campagnolo®.
· Llevar prendas adherentes y fácilmente visibles (colores fluorescentes o llamativos).
· Evitar el ciclismo nocturno, ya que por la noche es más difícil ser vistos por los demás y distinguir los obstáculos en el camino. Para utilizar la bicicleta por la noche, hay que equiparla con luces y dispositivos catadióptricos adecuados.
· No utilizar bicicletas o componentes con los que no se tenga total familiaridad, o si no se conocen el uso que se les ha dado o las intervenciones de mantenimiento que se les han realizado. Los componentes "de segunda mano" pueden haber sido utilizados de manera errónea y estar arruinados, por lo que podrían ceder inesperadamente y provocar un accidente.
· En caso de uso de la bicicleta sobre superficies mojadas, recordar que la potencia de los frenos y la adherencia de los neumáticos al terreno se reducen notablemente, dificultando el control del medio. Prestar mayor atención durante la conducción sobre superficies mojadas para evitar posibles accidentes.
· Llevar siempre el casco de protección. Abrocharlo correctamente. Asegurarse de que esté homologado por ANSI o SNELL.

2 - ANTES DE USAR LA BICICLETA

NO UTILICE LA BICICLETA SI NO SUPERA ESTA PRUEBA; CORRIJA EVENTUALES SITUACIONES ANÓMALAS ANTES DE USARLA.
· Asegúrese de que todos los componentes de la bicicleta, incluidos, entre otros, frenos, pedales, puños, manillar, cuadro y grupo del sillín, estén en perfectas condiciones y preparados para usarlos.
· Asegúrese de que ninguno de los componentes de la bicicleta esté doblado, dañado o desalineado.
· Compruebe que todos los bloqueos y sistemas de fijación estén correctamente regulados. Haga rebotar la bicicleta sobre el terreno para comprobar que no se vean ni se oigan piezas sueltas.
· Compruebe que los catadióptricos estén firmemente montados y limpios.
· Asegúrese de que las ruedas estén perfectamente centradas. Gire la rueda para comprobar que no se balancee hacia arriba y hacia abajo, ni de un lado.
· Gire la rueda para comprobar que gire libremente y que las pastillas de los frenos no toquen el disco, a no ser que esté accionando las manetas de los frenos.
· Antes de utilizar la bicicleta, compruebe siempre que los frenos delantero y trasero funcionen correctamente. Para ello, realice una serie de accionamientos de las manetas de los frenos y compruebe que el disco delantero y trasero se bloqueen correctamente.
· Compruebe el funcionamiento correcto de los frenos antes de iniciar la carrera.
· Aprenda y respete las normas ciclistas locales y todas las señales de tráfico durante la carrera.

3 - MONTAJE

· Los piñones son preensamblados y sincronizados en el soporte de resina (A - Fig. 1). La virola G (Fig. 1) está dotada de una arandela preensamblada (H); asegurarse de que esté en la posición indicada por la Fig. 2.
· Desmontar la virola (G - Fig.1).
· Montar el soporte en el costado del cuerpo rueda libre N3W sin adaptador, alinear los perfiles mecanizados y empujar los piñones sobre el cuerpo rueda libre (Fig. 1). Extraer desde el buje el soporte (A - Fig. 1).
· En el caso de montaje sin el soporte de resina montar los piñones, sueltos o preensamblados, y los separadores en el cuerpo portapiñones del buje, haciendo coincidir el perfil de ambos mecanizados (Fig. 3). El perfil del cuerpo rueda libre con dos mecanizados asimétricos (Fig. 3) hace automática la sincronización de los piñones, ya que existe una única posibilidad de montaje.

¡IMPORTANTE!
***Para las versiones 10-33 y 11-36 Ultra, con piñones premontados en titanio, es necesario utilizar dos espaciadores F en lugar de un solo espaciador L.**

Prestar atención a respetar el orden exacto de montaje de las arandelas de separación (Fig. 4).
· Mediante la herramienta (B - Fig. 5 cód. Campagnolo UT-BB080), apretar la virola (G - Fig. 5), suministrada con los pinones Campagnolo®, en el cuerpo rueda libre con **40 Nm (354 in.lbs)**, utilizando una llave dinamométrica (D - Fig. 5).

Nota
· Utilizar sólo distanciales y piñones Campagnolo® 13 Speed.
· Obedecer rigurosamente la tabla de composiciones estándar (Fig. 4).
Antes de efectuar el montaje comprobar siempre que poseen el piñón adecuado.

4 - DESMONTAJE

· Desmonte la tuerca anular (G - Fig. 6) utilizando la herramienta Campagnolo® UT-BB080 (B - Fig. 6) con una llave hexagonal de 24 mm (E - Fig.6) y la llave con cadena (X - Fig. 6) compatible con las cadenas de 12/13 velocidades.

5 - MANTENIMIENTO

Los intervalos de mantenimiento son meramente indicativos y pueden variar sensiblemente en función de la intensidad y las condiciones de uso (por ejemplo: carreras, lluvia, carreteras nevadas recubiertas de sal, peso del ciclista, etc.). Le recomendamos programar con su mecánico el plan de mantenimiento más adecuado.
· La suciedad daña gravemente la bicicleta y sus componentes. Lave, limpie y seque minuciosamente la bici después de usarla.
· No lave nunca su bicicleta con agua a presión. El agua a presión, incluso la que sale de la boquilla de una manguera de jardín, puede pasar las juntas, penetrar en los componentes Campagnolo® y, por consiguiente, dañarlos irremediablemente. Lave la bicicleta y los componentes Campagnolo® limpiándolos delicadamente con agua y jabón neutro.
IMPORTANTE: para limpiar la bicicleta utilice solamente productos ecológicos, neutros, sin sustancias causticas y que sean seguros para usted y para el medio ambiente.
· Seque la transmisión con un paño suave: nunca utilice esponjas abrasivas o metálicas.
· Antes de proceder a la lubricación, limpie minuciosamente la transmisión (cadena, grupo de piñones, platos y ruedas del cambio) con un pincel o un paño empapados con desengrasante/detergente específico. En caso de polvo y barro, quite eventuales restos con herramientas específicas de plástico.
· Lubrique con cuidado los componentes utilizando un lubricante específico.

¡ATENCIÓN!

El uso de un lubricante de escasa calidad y no idóneo puede comprometer la integridad de la cadena y causar un desgaste excesivo o daños al sistema. Una transmisión dañada podría provocar accidentes, graves lesiones o la muerte.

· Después de la aplicación, gire las bielas, utilizando todas las combinaciones posibles de relaciones para lubricar bien toda la transmisión.
· Limpie minuciosamente los restos de lubricante que se hayan quedado en la bicicleta y en el suelo.

¡ATENCIÓN!

Los restos de lubricante en las llantas, las zapatas de freno, los discos y las pastillas de freno pueden reducir o anular la capacidad de frenado de su bicicleta y provocar accidentes, lesiones físicas o incluso la muerte.

¡ATENCIÓN!

Los ambientes salinos (como por ejemplo las calles tratadas con sal en invierno y cerca del mar) pueden causar una corrosión galvánica de los componentes expuestos de la bicicleta. Para prevenir daños, malos funcionamientos y accidentes, deberá enjuagar, limpiar, secar y lubricar con cuidado todos los componentes sujetos a dicho fenómeno.

ATENCIÓN: NOTA PARA MECÁNICOS ESPECIALIZADOS: Le recordamos que todos los procedimientos de montaje, desmontaje, regulación y mantenimiento se describen dentro del manual técnico disponible en nuestro sitio web www.campagnolo.com. Escanee este código QR para acceder directamente a la página de inicio.

Campagnolo S.r.l. se reserva el derecho de modificar el contenido del presente manual sin previo aviso. La versión actualizada estará eventualmente disponible en www.campagnolo.com.
El producto real podría diferir de la ilustración, ya que estas instrucciones tienen el objetivo específico de explicar los procedimientos para el uso del componente.
Por cualquier duda, pregunta o comentario, diríjase a su Service Center Campagnolo más cercano. Puede encontrar una lista de los centros de asistencia en el sitio web: www.campagnolo.com.

CAMPAGNOLO DEUTSCHLAND GMBH
Alte Garten 62 - 51371 Leverkusen - GERMANY
Phone: +49-214-206 95 3-0
Fax: +49-214-206 95 3-15
E-mail: campagnolo@campagnolo.de

CAMPAGNOLO FRANCE SAS
ZA du Tissot - 42530 St Genest - Lerpt - FRANCE
Phone: +33-477-556305
Fax: +33-477-556345
E-mail: campagnolo@campagnolo.fr

PRIMATEK LTD
No 4, Gongyequ 10th Rd., Nantue Dist.
TAICHUNG CITY 408 - TAIWAN (R.O.C.)
Phone: +886-4-23506831
Fax: +886-4-23596764

CAMPAGNOLO IBERICA S.L.
Avda. de Los Huetos 46 Pab. 3-2ª fila
01010 Vitoria - SPAIN
Phone: +34-945-2171195
Fax:+34-945-2171198
E-mail: campagnolo@campagnolo.es

CAMPAGNOLO NORTH AMERICA INC.
5431 Avenida Encinas, Suite C
Carlsbad CA 92008 - U.S.A.
Phone: +1-760-9310106
Fax: +1-760-9310991
E-mail: info@campagnolona.com

CAMPAGNOLO JAPAN LTD.
65 Yoshida-cho, Naka-ku - 231-0041
Yokohama - JAPAN
Phone: +81-45-2642780
Fax: +81-45-2418030
E-mail: info@campagnolo.jp

Via della Chimica, 4
36100 Vicenza - ITALY
Phone: +39-0444-225600
Fax: +39-0-444-225606
E-mail: ticket@campagnolo.com

SUPER RECORD 13
RECORD 13

SPROCKETS

PLATFORM 13
USER MANUAL

cod. 7229094 - Rev00_04_2026 - ©2026 Campagnolo S.r.l.

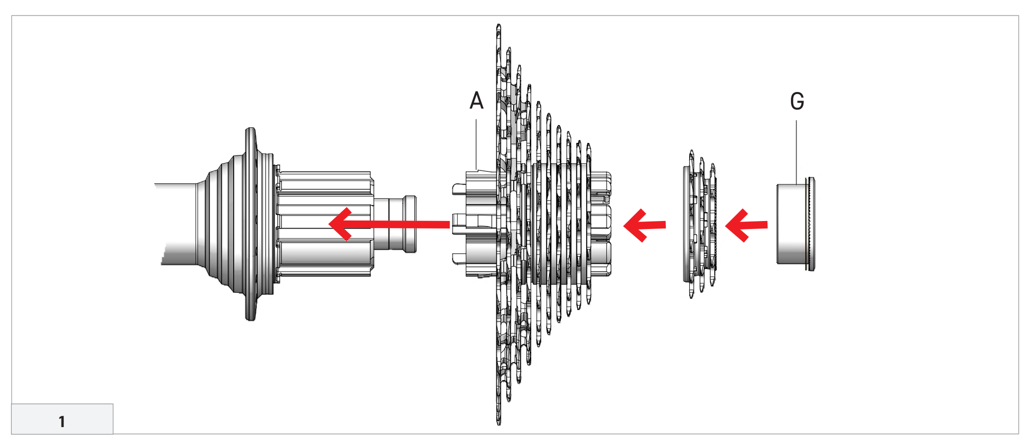

1

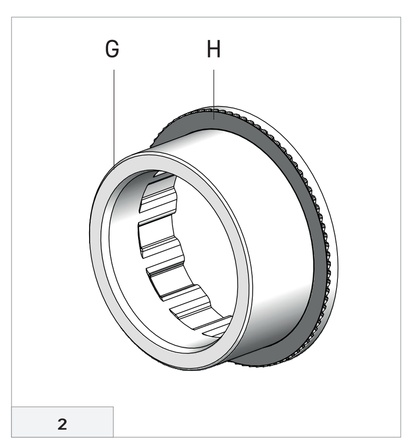

2

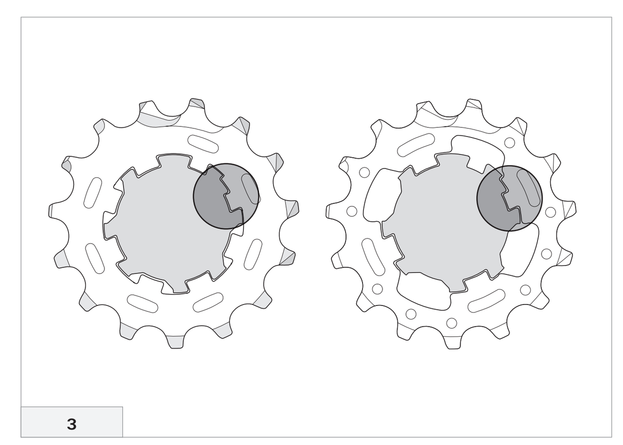
3

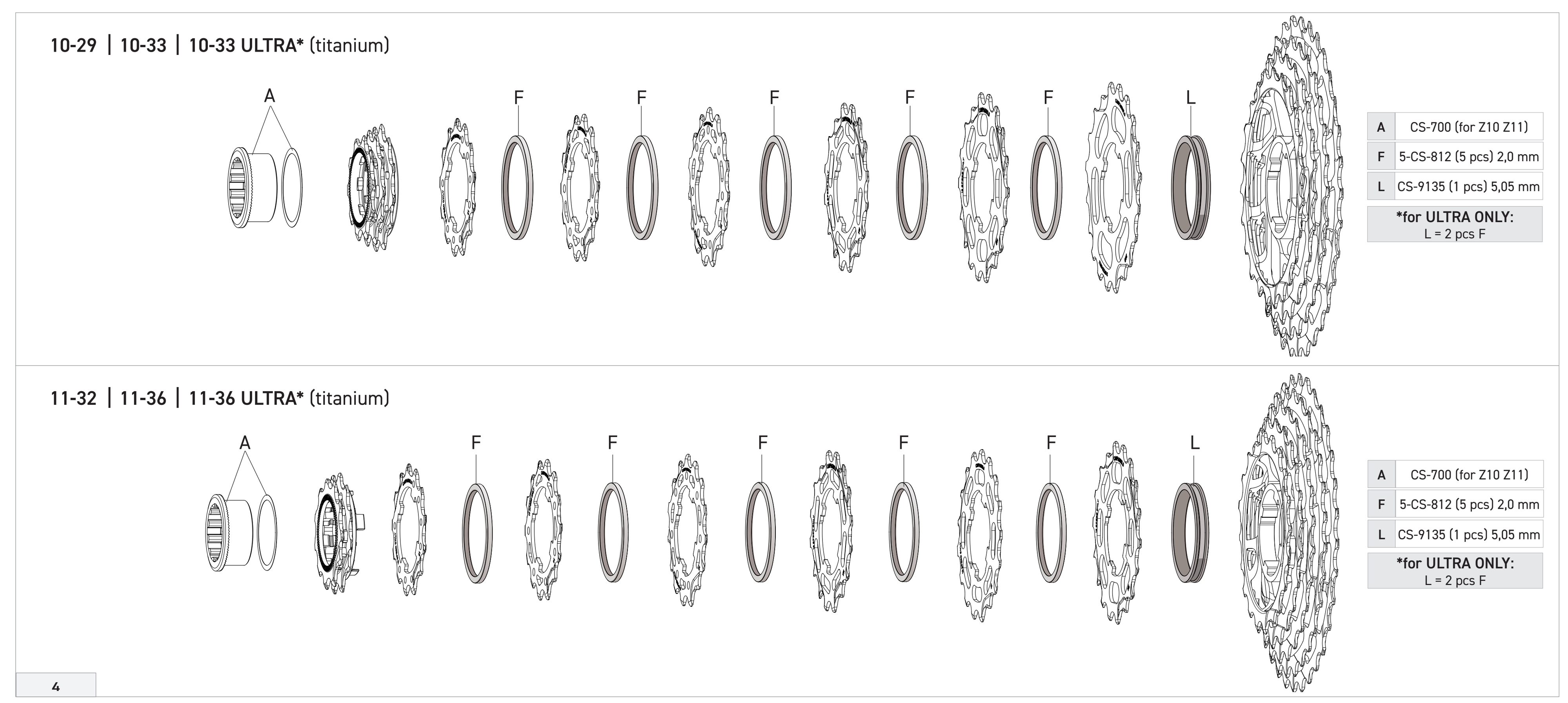

4

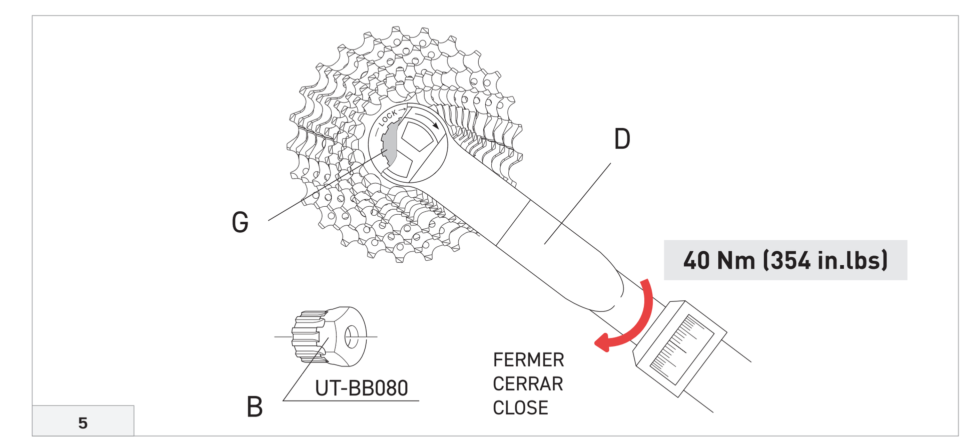

5

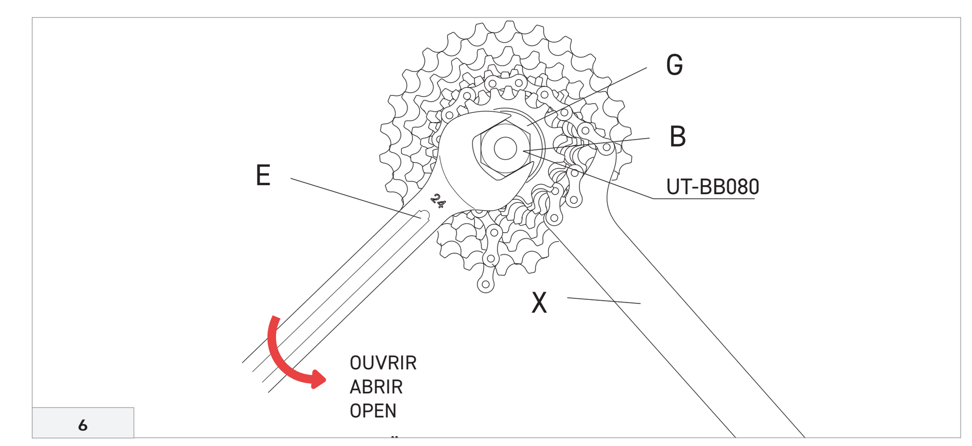

6

日本語

警告!

このマニュアルに記載された指示をよく読み、従ってください。この取扱説明書は製品の重要な一部です。いつでも参照できるように安全な場所に保管してください。
メカニックの技術 - 自転車のメンテナンスや修理の大多数は、専門の技術、経験、適切な工具を必要とします。基本的な機械に対する知識だけでは、正しく自転車を点検したり、補修したりするためには十分とはいえません。これらの作業を行うにあたってのご自身の能力について少しでも疑問があれば、適切な技術のある販売店、またはメカニックにご相談ください。
「事故」 - この取扱説明書は、ある状況において事故が起きる可能性について、注意を喚起しています。どんな事故でも、自転車をその構成部品を損傷させる可能性があります。その結果、運転者や第三者に深刻な、あるいは致命的な身体損傷の原因になることがあります。
想定された使用 - カンパニョーロ® 製品は、平滑な舗装路や自転車用トラックを走行する競技用自転車に使用されるように設計、製造されています。この製品をそれ以外の場所、例えばオフロードやトレイルで使用することは禁じられています。
製品寿命 - 磨耗 - 点検の必要性 - カンパニョーロ® 構成部品の製品寿命は、ライダーの体重、乗車する条件など、多くの要因に左右されます。一般的に、衝撃、強打、落車、不適切な使用は、構成部品の完成された構造を傷つけ、製品寿命を著しく縮めることになります。また、構成部品の中には時間が経つと消耗するものもあります。自転車に亀裂や変形、疲労や消耗の兆候がないか、技術のあるメカニックによって定期的に検査してください （部品の亀裂を見つけるには、浸透探傷剤や微小破壊探知機などの使用をお勧めします）。
検査によって変形や亀裂、衝撃や疲労の痕跡が見つかった場合は、それがどんなに小さいものでも、即座にその構成部品を交換してください。過度に消耗した構成部品も即座に交換してください。検査の頻度は多くの要素に左右されます。カンパニョーロ正規販売店で、適切な検査スケジュールを確認してください。体重が82 kg (180 lbs) 以上ある場合は特に注意し、それ以下の場合よりも頻繁に、亀裂や変形の形跡、その他の疲労や消耗がないかを検査する必要があります。
選択したカンパニョーロ® 構成部品が、お客様の使用目的に適していること、またどれくらいの頻度でその構成部品の点検を行う必要があるかを、お客様のメカニックと相談してください。

カンパニョーロ スーパー・レコード 13 / レコード 13プラットフォームのコンポーネントと、他のすべてのカンパニョーロ® 製品は、一つの統合されたシステムとして、設計されています。安全性や性能、耐久性、機能を損なわないために、また自転車に対する製品保証を無効にしないために、カンパニョーロが供給、または指定したパーツや構成部品のみを使用してください。決して、他製造元で製造された製品、パーツ、構成部品と交換したり、組み合わせて使用しないでください。

このカンパニョーロ® 製品を利用する使用者は、自転車の乗車には固有のリスクがあることを明確に認識するものとします。この危険には、自転車の構成部品が故障し、事故や怪我、死を招く危険も含まれます（ただしこれに限定されません）。使用者は、カンパニョーロ® 製品を購入し、使用することで、明白にかつ自主的、承知の上で、カンパニョーロ s.r.l. の受動的、能動的過失、または隠れた、潜在的な、または明白な製品瑕疵に限定されない、これらのリスクを受け入れ、または認識していることになります。そして、結果として生ずるいかなる損害に対しても、法律によって許されている最大限の範囲で、カンパニョーロ s.r.l. が保護されていることに同意しています。

注意: カンパニョーロ® 構成部品に類似した部品用として、他製造元が供給している工具の中には、カンパニョーロ® 構成部品に合わないものがあります。同様に、カンパニョーロs.r.l. が供給している工具の中には、他製造元の構成部品に使えない場合があります。ある製造元によって供給されている工具を他製造元の構成部品に使用する前には、必ず正規販売店、または工具製造元にその適合性をご確認ください。

1 - 安全のために

・ この取扱説明書にあるメンテナンス作業、補修作業が正しく行われない場合や、その他の指示に従わない場合は、事故が起こる可能性があります。
・カンパニョーロ® 製品の構成部品には、いかなる改造も決して加えないでください。
・ 曲がったり、事故や衝撃によって損傷を受けた部品は、伸ばして元に戻さないでください。純正のカンパニョーロ® パーツと即座に交換してください。
・身体に正しくフィットし、車の運転手に目立つように、ネオンカラー、蛍光色、明るい色のウェアを着用してください。
・ 他からの視認性が悪く、路面の障害物を見つけにくい夜間の乗車は避けてください。夜間に乗車する場合は、ヘッドライトやテールライトを自転車に装着してください。
・ 過去の使用歴やメンテナンス歴が不明な自転車や構成部品は、決して使用しないでください。「中古」の製品は過去に誤用されたり、酷使された可能性があります。予期しない故障が起こり、事故の原因になることがあります。
・ 濡れた路面を走行する場合、ブレーキの制動力は大きく減少し、地面に対するタイヤのグリップも著しく減少します。そのため自転車をコントロールしたり、制動したりすることが困難になります。濡れた路面を走るとき、事故を防ぐには特別の注意が必要です。
・ANSI、またはSNELLに承認された自転車用ヘルメットを、常に正しく装着し、あごひもを締めてください。

2 - 乗車する前に

毎回乗車前には以下の点検を実施してください。点検によって問題が見つかり、解決できない場合は、その自転車に乗車しないでください。
・ ホイールの固定メカニズムが正しく調整されていることを確認します（"クイック・リリース"の取扱説明書をご覧ください。スルー・アクスルで固定する場合は、自転車製造元、またはフォーク製造元が作成した取扱説明書をご参照ください）。自転車を地面に落として軽く弾ませ、部品が緩んでいないことを確認してください。
・自転車のすべての構成部品に湾曲や破損がなく、正しく調整されていることを確認してください。
・ すべてのクイック・リリースの留め具、ナット、ボルトが正しく調整されていることを確認してください。自転車を地面に軽くはずませ、緩みがないか耳と目で確認してください。
・ ホイールのセンターが完全に出ていることを確認します。ホイールを回転させ、縦方向と横方向に振れていないこと、フォークやブレーキ・シューに当らないこと、またディスクがブレーキ・キャリパーのパッドに当たらないことを確認してください。
・すべてのリフレクターをチェックし、汚れがないか、曲がっていないか、確実に固定されているかを確認してください。
・ブレーキ・システム、ブレーキ・シュー、ブレーキ・キャリバー・パッドが、適正な状態であることを確認します。
・走行を始めるときにはブレーキをテストし、正しく動作することを確認してください。
・ 自転車に関する法律、規則を正しく理解し、従ってください。乗車時にはすべての交通に関する信号、標識に従ってください。

3 - 取り付け

・ スプロケットはプラスチック・サポートの上で、あらかじめ組み立て、調整されています （A - 図1)。ロックリングG（図1）にはあらかじめ、ワッシャー（H）が組み付けられています。図2 のように、ワッシャーが付いていることを確認します。
・ロックリング（G - 図1）を取り外します。
・ サポートを、溝に合わせてN3W フリーホイール・ボディーに挿入します。スプロケットをフリーホイールに押し付け、サポート (A) をハブから抜き取ります (図1)。
・ プラスチック・サポートなしでスプロケットを取り付ける場合、スプロケットとスペーサーを一枚ずつ、またはあらかじめ組み合わせて、ハブのスプロケット・ボディの溝に合わせて取り付けます （図3)。フリーホイール・ボディは、2つの左右非対称の溝が付いた断面をしています （図3)。決められた形にアッセンブルできるよう設計されているため、自動的にスプロケットを収めることができます。

重要!
*** 一体成型のチタン製スプロケットを採用した、ウルトラ 11-33 と 11-36 バージョンでは、1枚のスペーサー L を使用するのではなく、スペーサー F を2枚使用してください。**

スペーサーは、必ず正しい順序で取り付けてください（図4)。
・カンパニョーロ® 工具 UT-BB080（B - 図5）を取り付けたトルクレンチ（D - 図5）を使用し、カンパニョーロ® スプロケットに付属しているロックリング（G - 図5）を、フリーホイール・ボディに、**40 Nm (354 in.lbs)** のトルクで締め付けます。

注意
・必ずカンパニョーロ® 13sスプロケット・セットとスペーサーを使用してください。
・標準構成表（図4）を参照し、厳密に従ってください。
取り付けを行う前には、必ず正しいスプロケットが用意されていることを確認します。

4 - 取り外し

・カンパニョーロ® 工具 UT-BB080 (B - 図6) と 24 mm オープンレンチ (E - 図6)、12/13–スピード・チェーンに適合したチェーン付レンチ (X - 図6) を使用し、ロックリング (G - 図6) を取り外します。

5 - メンテナンス

メンテナンスは必ず適正な頻度で行う必要があります。その頻度は、使用する強度や状況に大きく関係します （例えば、レースでの使用、雨、塩分の多い冬の道路、ライダーの体重など）。あなたのメカニックと相談し、適切なメンテナンスのスケジュールを決定してください。
・ 土や泥は、自転車とその構成部品を著しく損傷させます。乗車後は、自転車を慎重に水で洗浄して汚れを落とし、乾燥させてください。
・ 圧力を掛けた水を吹き付けることは、絶対にしないでください。圧力を掛けた水は、たとえ小さなガーデン用ホースのノズルからでも、カンパニョーロ® 構成部品のシールを抜けて中に浸水し、その動きに影響を与えることがあります。自転車とカンパニョーロ® 構成部品は、水と自然な石鹸ですみずみまで拭き、洗浄してください。
重要: 自転車を清掃する際は、環境に優しく、人や環境に対して安全な、腐食性物質を含まない中性の製品を使用してください。
・ 柔らかい布でドライブトレイン全体を拭き、乾燥させてください。研磨用スポンジや金属製の研磨パッドは決して使用しないでください。
・ 注油の前には、ドライブトレイン（システム全体、スプロケット・セット、チェーンリング、リアディレイラー・プーリー）を、専用のデグリーサーや洗剤を付けたブラシや布を使用し、汚れを落とします。埃や泥が付いている場合は、専用のプラスチック工具を使用し、完全に取り除きます。
・自転車や床に付いた余分な潤滑剤を十分に拭き取ります。

警告!

低品質の潤滑油や不適切な潤滑油を使用すると、チェーンが損傷し、システムが過度に摩耗したり、損傷することがあります。損傷を受けたドライブ・システムは適正に動作しないことがあり、事故や身体損傷、死亡の原因になることがあります。

・ 注油後は、クランクを回してすべてのスプロケット、チェーンリングに変速し、ドライブトレイン全体に正しく潤滑剤をなじませます。
・自転車や床に付いた余分な潤滑剤を十分に拭き取ります。

警告!

リム、ブレーキ・シュー、ディスク、ブレーキ・パッドに潤滑油が付着すると、自転車の制動力が低下したり、場合によっては制動力が無くなり、事故や身体損傷、死亡の原因になることがあります。

警告!

塩分の多い環境（冬の道路や海に近い道路）は、多くの自転車部品を腐食させる原因になります。損傷や動作不良、事故を避けるためにも、きれいに洗浄して汚れを落とし、乾燥させた後、対象となるすべての構成部品に注油してください。

専門メカニックの方への注意: すべての取り付け、取り外し、メンテナンス作業は、取扱説明書に記載されています。取扱説明書は、インターネット・サイト www.campagnolo.com から、PDFフォーマットでダウンロードすることができます。このQRコードをスキャンし、直接メイン・ページにアクセスしてください。

カンパニョーロ s.r.l. は、予告なくこのマニュアルの内容を変更する権利を有します。
最新版は、www.campagnolo.com. でご覧いただけます。
本説明書の目的は、構成部品を使用するための手順を説明することです。そのため、説明書にある図は実際の製品と異なる場合があります。
ご意見やご質問、ご相談がございましたら、お近くのカンパニョーロ・サービスセンターにお問い合わせください。サービスセンターのリストは、www.campagnolo.comでご覧いただけます。