PEDALIER
AVEC AXE Ø 24 mm
12s / 13s

ATTENTION!

Toujours porter des gants et lunettes de protection lors des interventions sur le vélo.

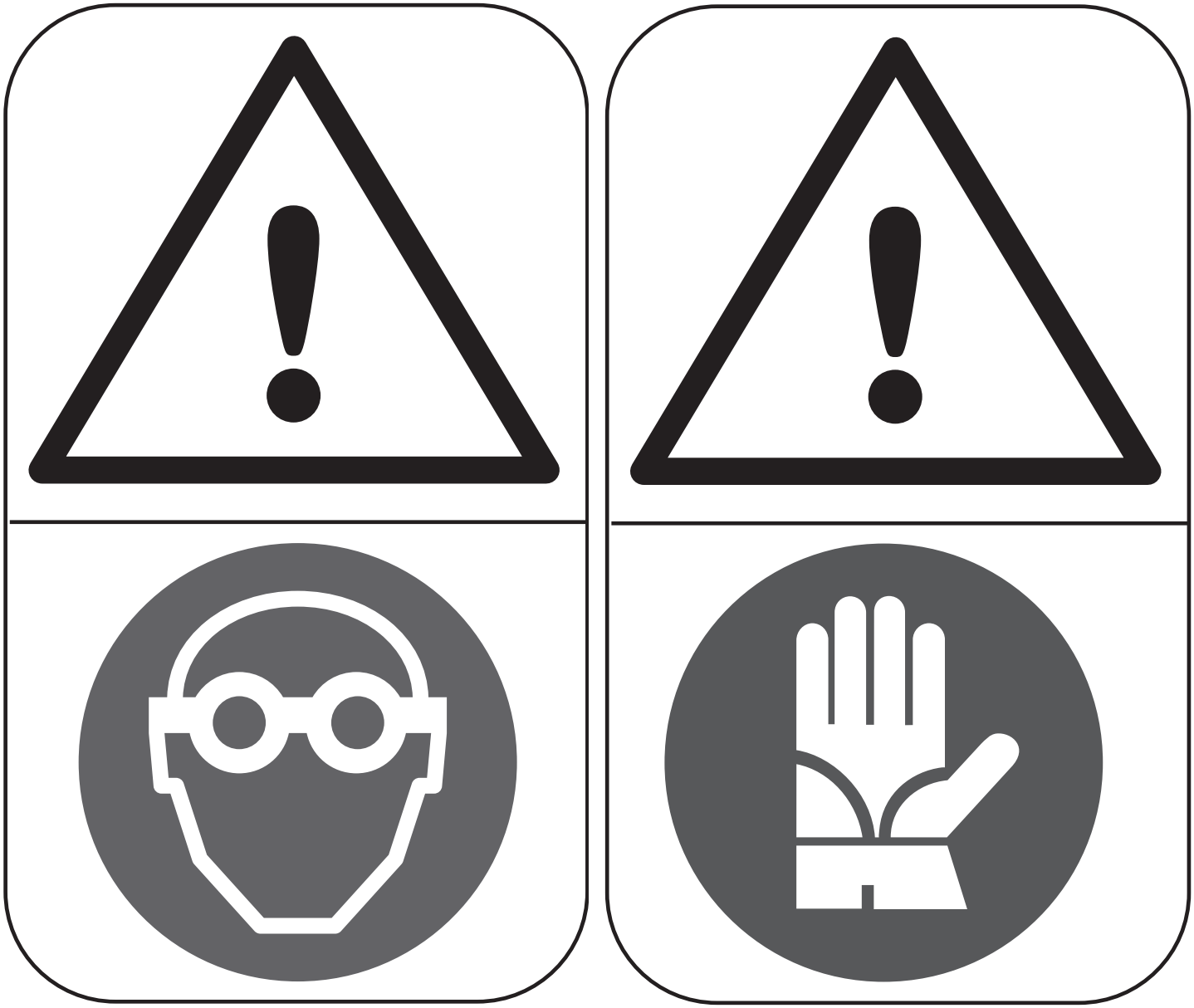

PEDALIER 12s /13s

CE MANUEL TECHNIQUE EST DESTINÉ AUX MÉCANICIENS PROFESSIONNELS.
Les personnes qui ne sont pas professionnellement qualifiée pour l'assemblage des vélos ne doivent pas tenter d'installer et d'intervenir sur les composants, sous risque d'effectuer des opérations incorrectes qui pourraient causer un dysfonctionnement des composants et provoquer des accidents, des blessures voire la mort. Le produit effectif peut différer de l'illustration, car ces instructions sont finalisées de manière spécifique pour expliquer les procédures d'utilisation du composant.

1 - SPECIFICATIONS TECHNIQUES

PLATEAUX		DIAMETRE DE FIXATION	LIGNE DE CHAINE	ENTRAXE DES PLATEAUX	LONGUEUR MIN. PATTES ARRIÈRE
EKAR	Z38 Z40 Z42 Z44	123 mm	45,5 mm		410 mm (cadres pour freins à disque)
CHORUS	48/32	96 mm (Ø plateau min.) 123 mm (Ø plateau max.)	44,5 mm	8 mm	

ATTENTION!

Des combinaisons différentes de celles prévues dans le tableau pourraient entraîner un mauvais fonctionnement de la transmission et provoquer des accidents, des blessures ou la mort.

1.1 - DISTANCE DE LA LIGNE DE CHAINE

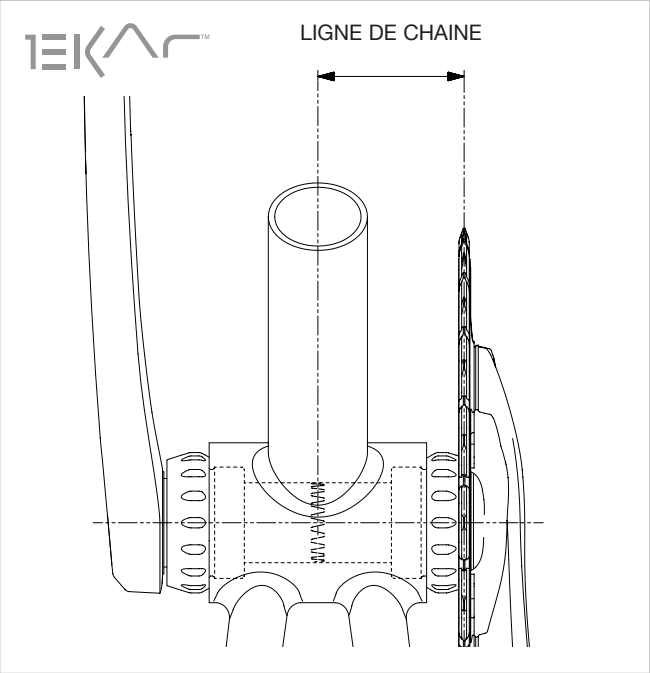

Fig.1

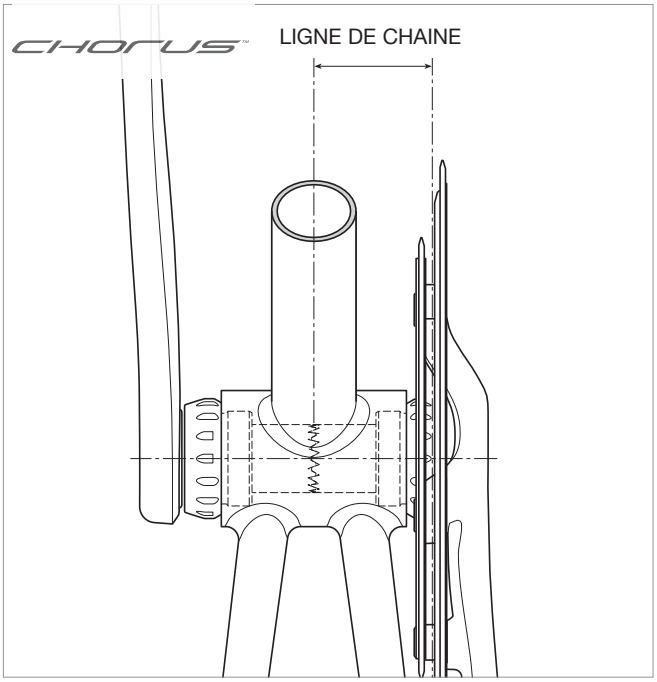

Fig.1.1

2 - COMPATIBILITE'

Le tableau de compatibilité suivant indique les composants qui doivent être associés entre eux et le marquage des composants eux-mêmes.

TRANSMISSIONS	PEDALIER	CUVETTES	DERAILLEUR AVANT	CHAINE	COMMANDES ERGOPOWER
	MARQUAGE				
EKAR	FC21-EK13	Cuvettes spécifiques pour axe Ø24 mm	/	C13	/
CHORUS	FG		FG	R12 / C12	FG

ATTENTION!

Des combinaisons différentes de celles prévues dans le tableau pourraient entraîner un mauvais fonctionnement de la transmission et provoquer des accidents, des blessures ou la mort.
L'utilisation de composants n'appartenant pas à la bonne gamme peut entraîner une diminution importante des performances de la transmission en général. Il est donc opportun de ne pas mélanger les composants des gammes anciennes avec ceux de la nouvelle.

MARQUAGE SUR PEDALIERS 12s / 13s

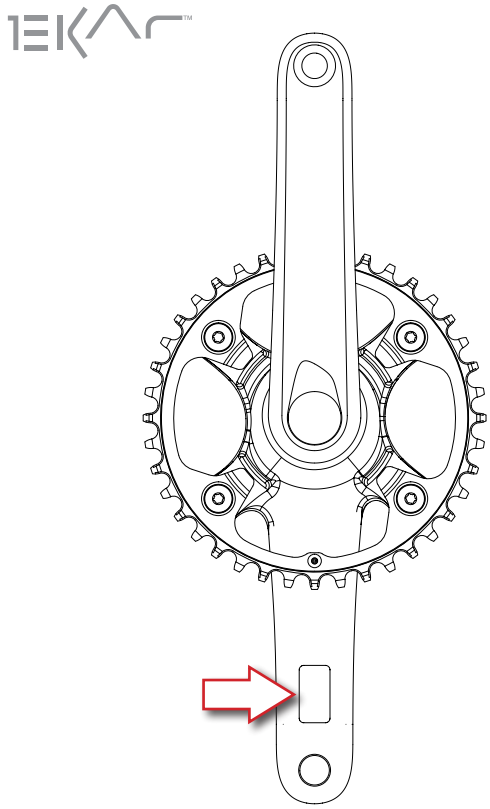

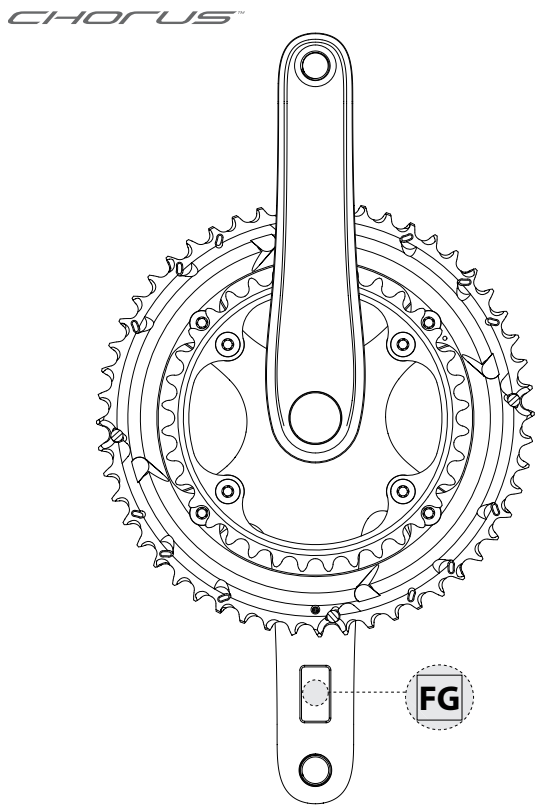

PEDALIER	DEMI-AXLE	CÔTÉ D'ENTRÉE DE LA VIS CENTRALE	VIS CENTRAL
EKAR	ACIER	GAUCHE	ACIER (vis non percée, filetage standard)
			visser en sens horaire
CHORUS	ACIER	GAUCHE	ACIER (vis non percée, filetage standard)
			visser en sens horaire

ATTENTION!

Des combinaisons différentes de celles prévues dans le tableau pourraient entraîner un mauvais fonctionnement de la transmission et provoquer des accidents, des blessures ou la mort.

2.1 - COMPATIBILITE' AVEC AXE DE PEDALE

ATTENTION!

Il ne faut pas insérer de rondelles entre l'axe de la pédale et la manivelle car cela peut provoquer des contraintes anormales dans la zone d'interface. Ces contraintes peuvent générer des ruptures imprévues et, en conséquence, provoquer des accidents et des lésions physiques, même mortelles.

ATTENTION!

La surface de butée de l'axe de la pédale doit respecter les cotes indiquées sur la Fig. 1.
Les conditions susmentionnées sont nécessaires afin de limiter au minimum le risque de contraintes anormales au niveau des manivelles. Ces contraintes peuvent générer des ruptures imprévues et, en conséquence, provoquer des accidents et des lésions physiques, même mortelles.

REMARQUE
Q-factor: 145,5 mm (valeur nominal).

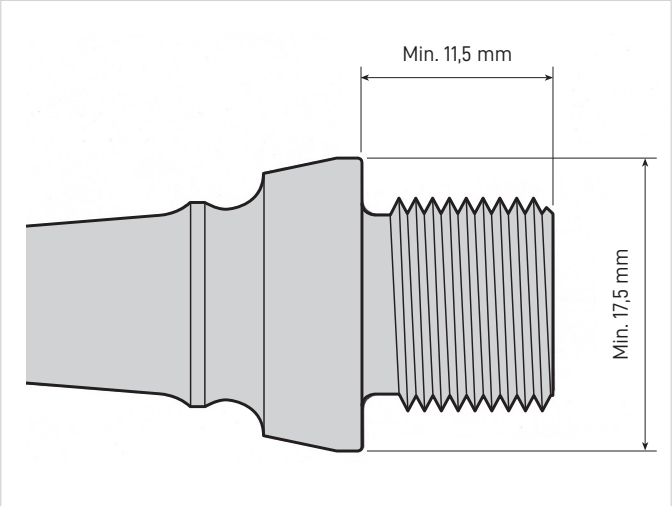

Fig.1

FILETAGE PEDALES

9/16x20 TPI

3 - INTERFACE AVEC LE CADRE

3.1 - ENCOMBREMENTS POUR PÉDALIERS EKAR 13s PRO-TECH

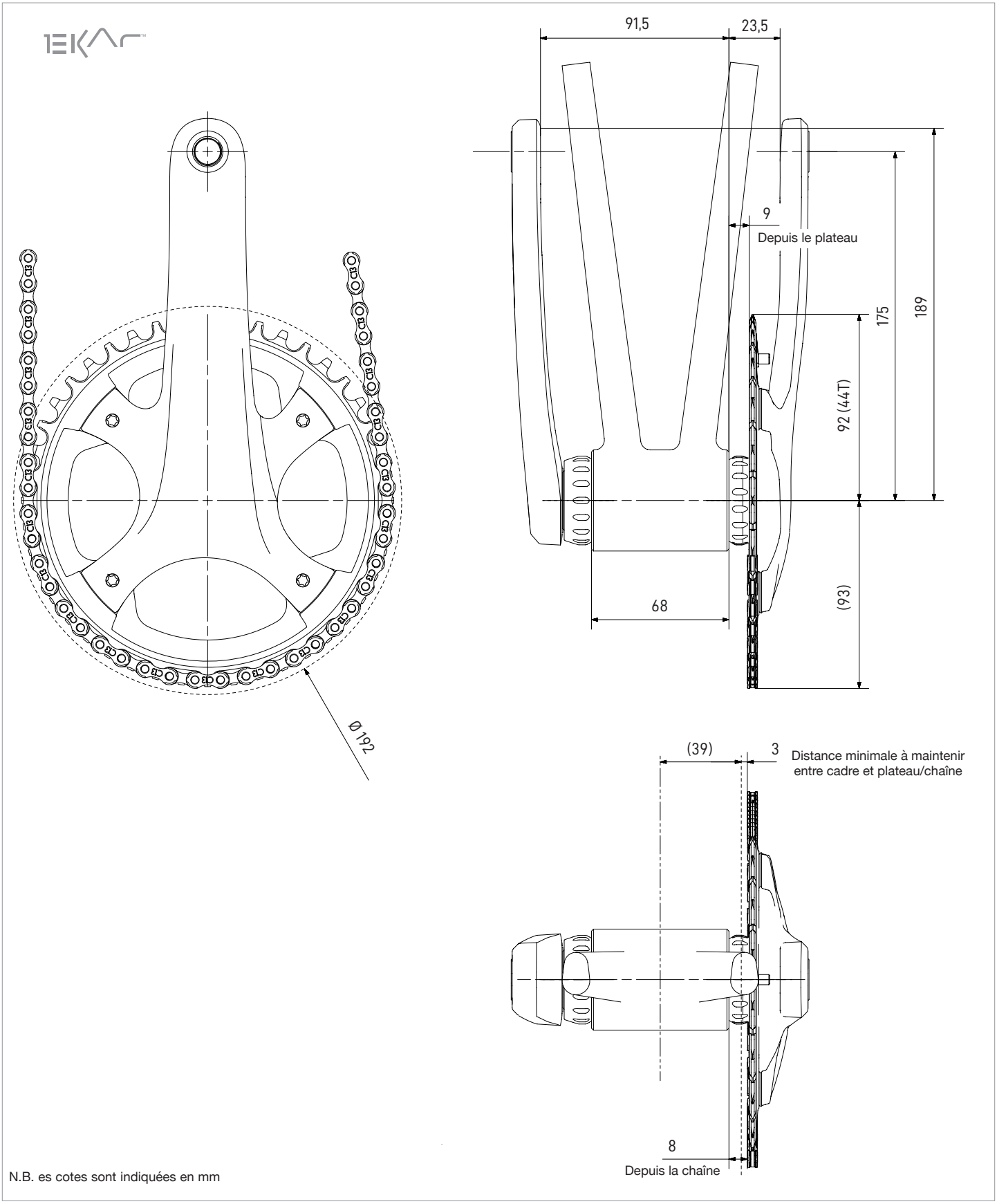

N.B. es cotes sont indiquées en mm

3.2 - ENCOMBREMENT PÉDALIERS ULTRA - TORQUE 12s

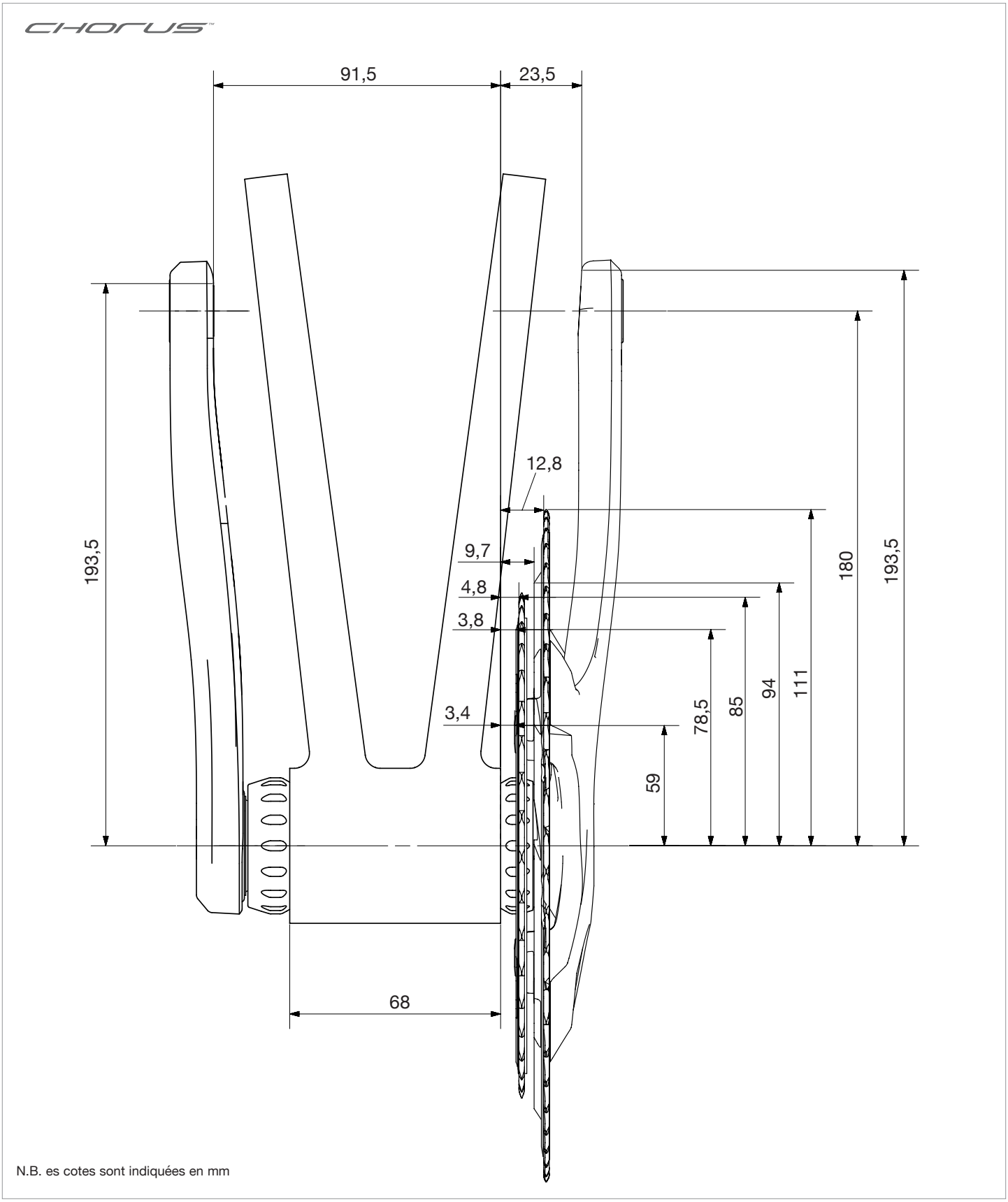

3.3 - LONGUEUR MINIMUM PATTES ARRIÈRE

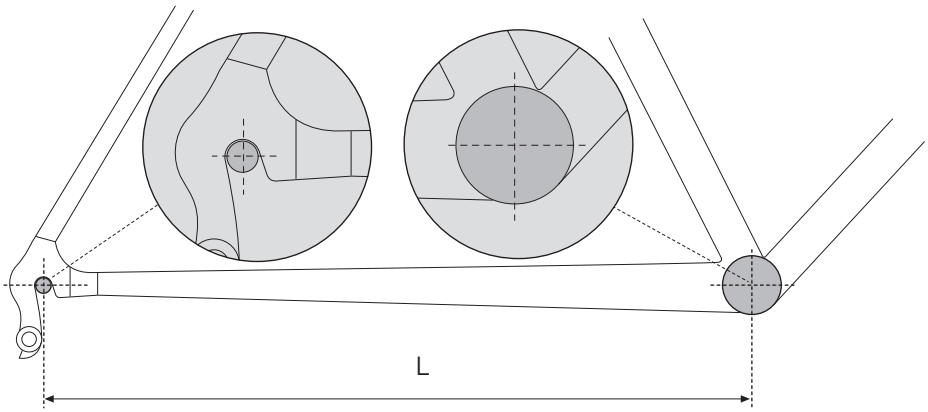

CADRES POUR FREINS À DISQUE

L = 410 mm min.

4 - MONTAGE

Vérifier que la bague de réglage du jeu de la manivelle gauche est vissée à fond (Fig.1).

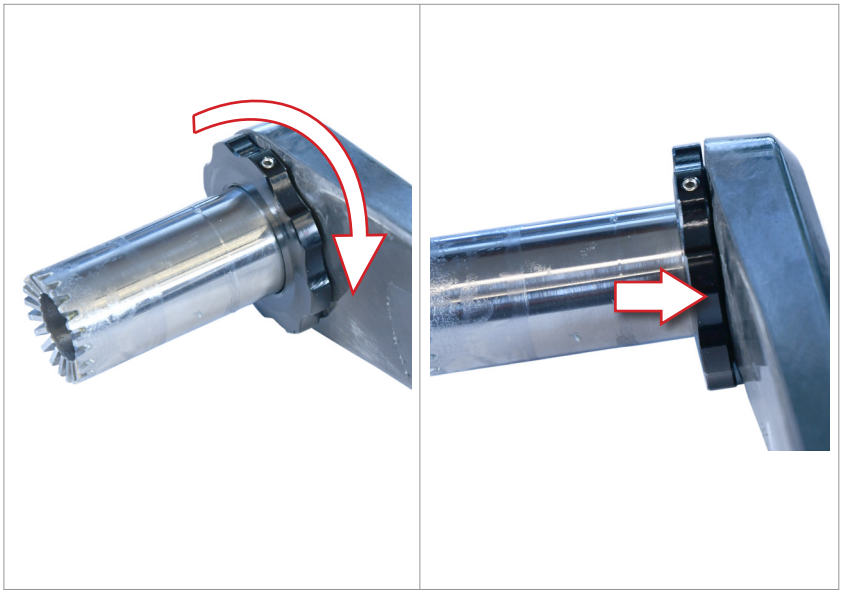

Fig.1

Après avoir installé les cuvettes appropriées au pédalier dans la boîte de pédalier:
- Insérez la manivelle droite jusqu'au fond dans la boîte de pédalier (fig. 2).

- Insérer la manivelle gauche dans la boîte de pédalier (Fig.3).

Fig.2

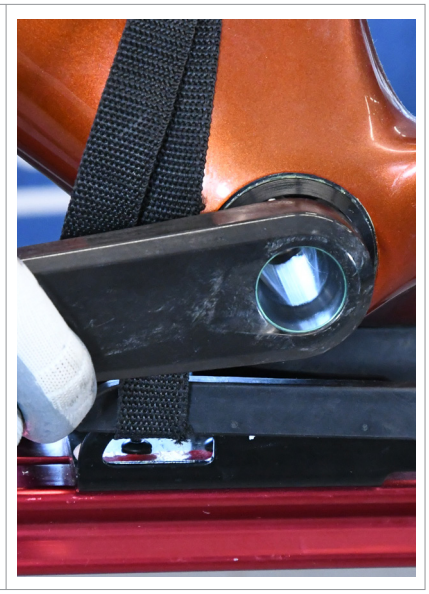

Fig.3

• À l'aide de l'ustensile Campagnolo® UT-BB110 ou d'un embout hexagonal approprié de 10 mm d'une longueur d'au moins 65 mm, insérez la vis de fixation (Fig. 4) dans le demi-axe de la manivelle gauche jusqu'à traverser le trou à l'extrémité interne du demi-axe même et à engager le filet du demi-axe de la manivelle droite.

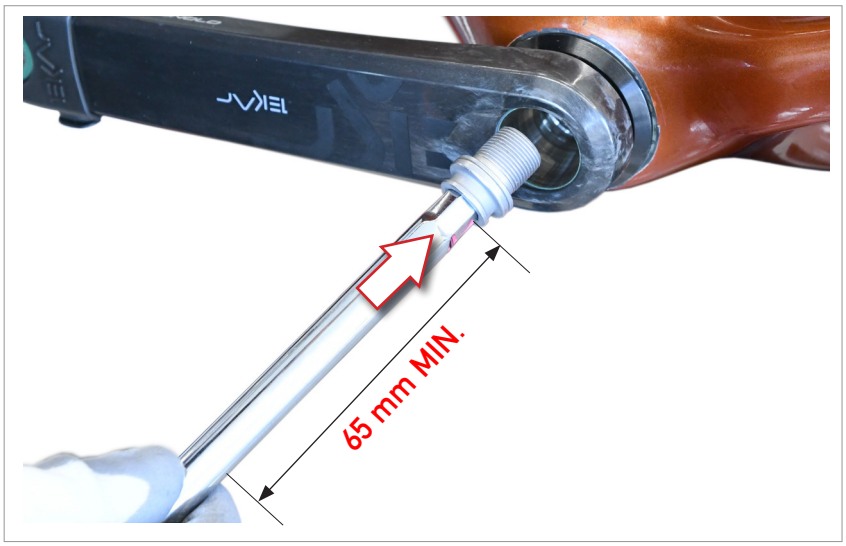

Fig.4

ATTENTION!

Utilisez la vis spéciale (code FC-RE107). L'utilisation d'une autre vis peut provoquer un dysfonctionnement ou une rupture, même soudaine, et entraîner un accident, des blessures ou la mort.

- Assurez-vous que les manivelles sont correctement alignées (**Fig.5**).

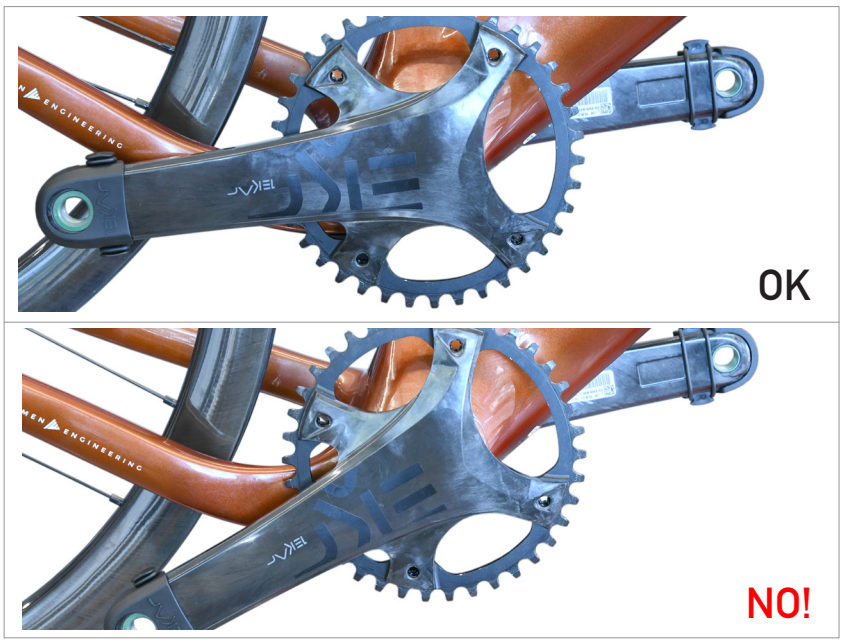

Fig.5

• Tenez avec une main la manivelle gauche dans la bonne position, vissez manuellement la vis de fixation (Fig. 6) jusqu'à la connexion des demi-axes, utilisez ensuite une clé dynamométrique (à l'embout hexagonal de 10) et serrez à un couple de **42 Nm - 60 Nm (372 in.lbs - 531 in.lbs)** (Fig. 6).

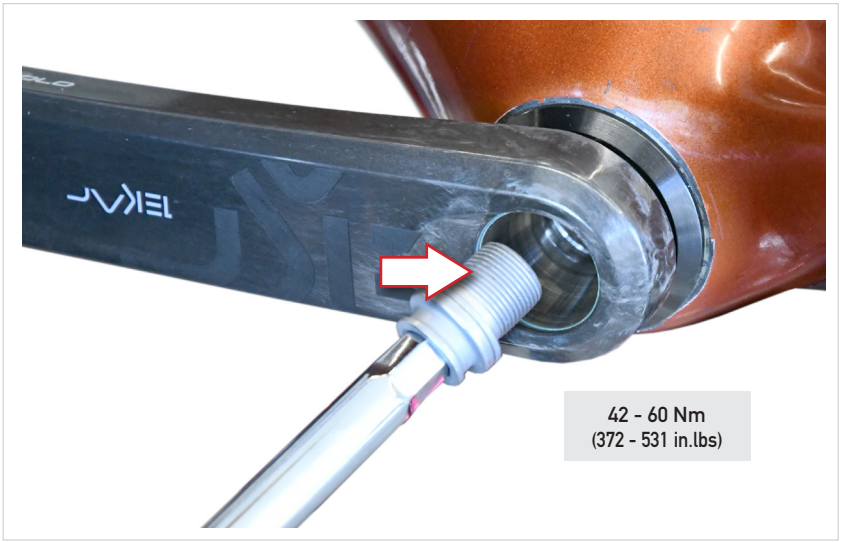

Fig.6

DANGER!

N'utilisez surtout pas de clés Allen fixes à la place (Fig. 7) de la clé dynamométrique dans la mesure où, en plus de ne pas pouvoir définir le bon couple de serrage, elles possèdent souvent une longueur inférieure à 65 mm qui pourrait comporter un engagement partiel sur la tête de la vis ainsi que de possibles endommagements de la vis de fixation et le déclenchement de fissurations.
La rupture de la vis en phase d'utilisation pourrait comporter des dysfonctionnements ou des ruptures, des accidents, des lésions physiques ou mortelles.

Fig.7

• Tourner la bague de réglage du jeu dans le sens des aiguilles d'une montre jusqu'à ce que la bague soit en contact avec le roulement de la boîte de pédalier (Fig. 8).

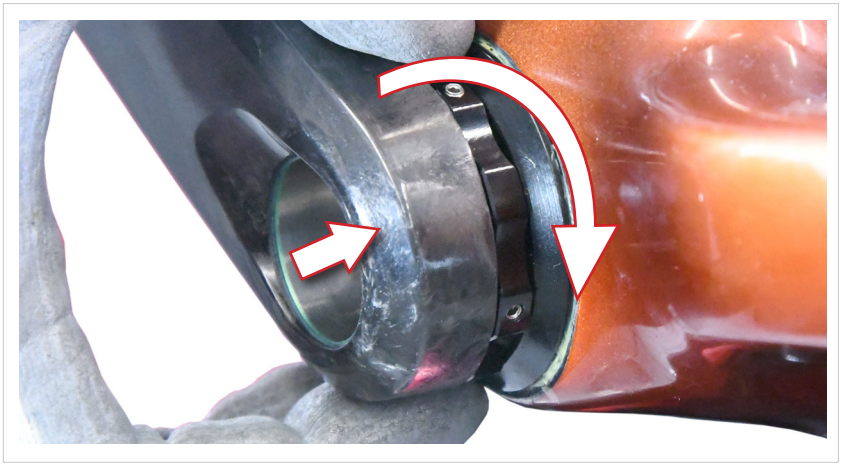

Fig.8

• Visser les 3 vis sans tête de la bague de réglage du jeu pour arrêter la rotation de la bague (Fig. 9).

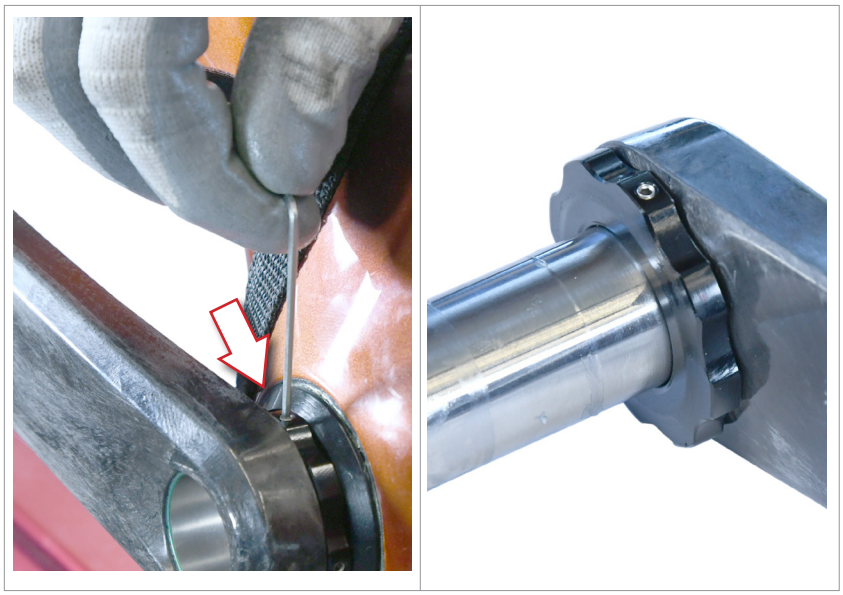

Fig.9

6 - ENTRETIEN DU PÉDALIER

• Les intervalles d'entretien sont indicatifs ; ils peuvent varier même considérablement en fonction de l'intensité et des conditions d'utilisation (par exemple : compétitions, pluie, routes l'hiver après salage, poids de l'athlète, etc.). Programmez les cadences les plus appropriées en consultant votre mécanicien.

• Vérifier périodiquement le serrage de la vis centrale selon les valeurs de couple correctes :
- vis central: **42 Nm - 60 Nm. (372 in.lbs - 531 in.lbs)**

ATTENTION!

Les résidus de lubrifiant sur les jantes, les patins de frein, les disques et les plaquettes de frein peuvent réduire ou annuler la capacité de freinage du vélo, ce qui pourrait entraîner des accidents, des blessures corporelles, voire la mort.

• La saleté endommage gravement le vélo et ses composants. Nettoyer et essuyer soigneusement le vélo après l'avoir utilisé.

• Ne lavez jamais votre vélo avec un jet d'eau sous pression.
L'eau sous pression, même celle qui sort d'une lance d'un tuyau d'arrosage, peut, malgré les joints, entrer à l'intérieur de vos composants Campagnolo® en les endommageant irréparablement.
Lavez votre vélo et les composants Campagnolo® en les nettoyant délicatement avec de l'eau et du savon.

• Nettoyez le pédalier et les cuvettes avec des produits spécifiques pour vélo. **N'utilisez jamais des solvants ou des détergents non-neutres.**

! **Pour le nettoyage du vélo, utiliser uniquement des produits respectueux de l'environnement, neutres, exempts de substances caustiques et qui sont sûrs pour les personnes comme pour l'environnement.**

ATTENTION!

En milieu salin (comme les routes en hiver et les endroits proches de la mer) le phénomène de corrosion galvanique peut se manifester sur la plupart des composants du vélo qui sont exposés. Pour prévenir les dommages, les problèmes de fonctionnement et les accidents, il faut rincer, nettoyer, sécher et à nouveau lubrifier soigneusement les composants sujets à ce phénomène.

• N'exposez pas les produits à des températures élevées, ne les laissez pas à l'intérieur de la voiture si elle est garée au soleil, ne les rangez pas près de radiateurs ou d'autres sources de chaleur, n'exposez pas les produits en carbone ou plastique aux rayons directs du soleil.